ޣަނީމާ، ފައި، އަދި އިޙްތިޠާބުގެ ޙުކުމް

مركز الترجمة
TRANSLATION CENTER

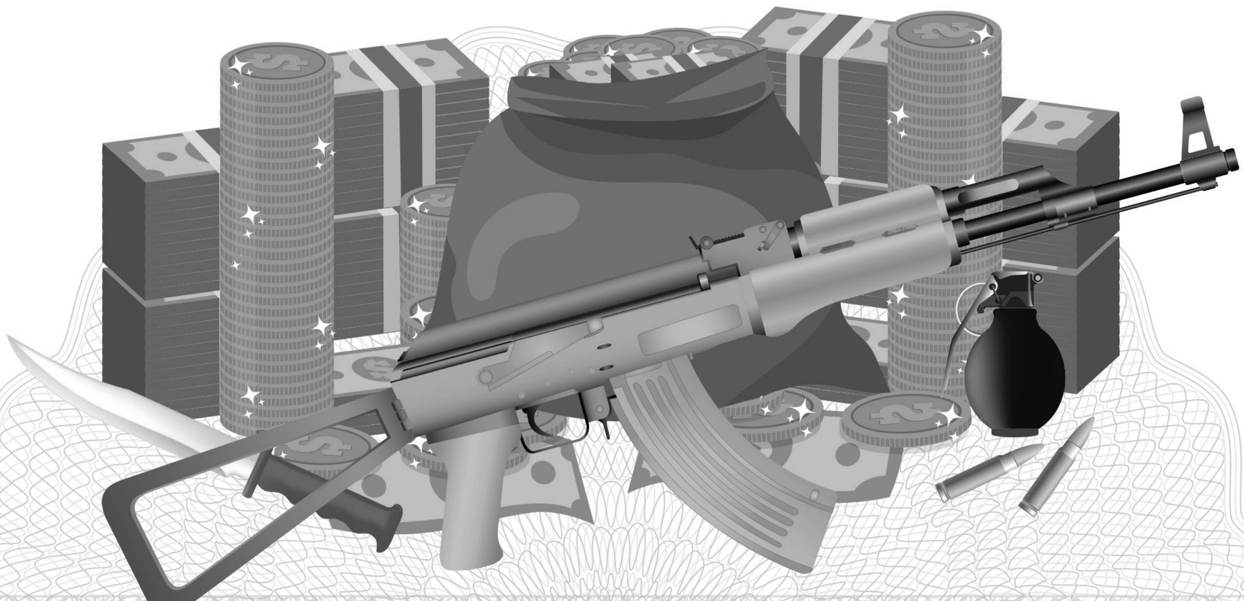

ޣަނީމާ، ފައި، އަދި އިޙްތިޠާބުގެ ޙުކުމް

مركز الترجمة
TRANSLATION CENTER

ފިހުރިސްތު

■ ޙަރުބީ ކާފަރުންގެ ތޫ އަރުހަވާވަޔާ މުދާ ނިގުޅައިގަތުން ހުއްދަވެއެވެ. 4

■ ދާރުލް ކުފްރަށް 'ހިޖްރަތް' ކުރުމެވެ. 6

■ ކާފަރުންގެ މުދާވަސީ ޒަނިލާ، ޒަދި، ނުވަތަ އިސްލާމްދީނުގެ ވެރިއަރުނަށް. 7

■ އިސްލާމްދީނުގެ މުދަލުގެ ވެރިއަރުން ހުކުމަށް ވަންނަން ބައްލަވާ އިމުގޮތުގެ ރައްކާތެރިކަން. 8

■ ޙަރުބީ ކާފަރުންގެ އަތުން ނަގިފައިވާ މުދާ ބަހާނެ ގޮތް 12

■ ރައްކާތެރިކަން ދިނުން 15

■ އުލަމާއުންގެ ގޮތުން ބައެއް ކަހަލަ ތަކުތީ ބަޔާންކުރެވުނު ބާރުތައް ފުރަތަމަ ހާލަތުގައި ނުބެލުމެވެ. . . . 17

■ ދާރުލް ޙަރުބަކަށް ވަންނަން ދިމާ 'އަމާނާ ހޯދި' ކަމެއް ކާފަރުންގެ ލަފާ ދުރުގަން ޙުރުމަތުން ނުބެލުމެވެ. 18

■ ކާފަރުންގެ މުދާ ނިގުޅައިގަތް އޭގެން ޙާލު ކުރުމަށް މުސްލިމުންނަށް ހިއްވަރު ދިނުން. 21

ފޮތް ނަޝްރުކުރީ އަބުދުލް ޙަމީދު ޢިބްރާހީމް އަސްލަމުގައި ނަހީ، އެހެނަސް ތަރުޖަމާ ކުރުވާފައިވާ އަދިކަށް ބަސްތަކެވެ.

بسم الله الرحمن الرحيم

އެންމެހާ ޙަމްދެއް ވަނީ ޢާލަމްތަކުގެ ވެރި ރައްބު الله އަށެވެ. ޞަލަވާތާއި ސަލާމް ލެއްވުން އެދި ދުޢާކުރަނީ ރަސޫލުންގެ ތެރެއިން އެންމެ މާތް ރަސޫލާއަށެވެ. މިޞަލަވާތުގައި އަހުލުބައިތާއި އާލުވަންތަކާއި ޞަޙާބީން ޝާމިލުކުރަމެވެ. އެއަށްފަހު ދަންނަވަމެވެ.

ހަމަހަމަކަމުން، ނަސަބުއްނުނާއި ތަޢައްޞުބުން އެއްބަޔަކު ބާވަތުން ތަފާތުކުރުން ފަތިފާރު ތަފާތުކުރާގޮތަށް ޢުންޞުރީކަމާއި، ސަރުކާރުތަކުގެ ދައުލަތުގެ އިދާރީ ނިޒާމް މިފަދަ ގޮތަކަށް ހިނގަމުންދާ ގޮތް އަދި ޢުންޞުރީ ތަފާތުކުރުމުގެ ގޮތްތައް ފާޅުވެއެވެ. އިންސާނިއްޔަތު ހަމަ ޢަމަލުތަކުން، މުޖުތަމަޢުތަކުން، މުސްލިމުންނަށް މުސްލިމުންގެ ތެރެއިން ވެސް ކޮންމެ ދާއިރާއެއްގައި ތަފާތުކުރުމެވެ. އަދި އިސްލާމްދީނުގެ ޙަޤީގަތާ ދުރުގައި ހަރަކާތް ކުރަނީ އޮޅުންބޮޅުން ފެތުރުމުގެ ސަބަބުންނެވެ. ހިނގަ ދީނުގެ ތެރޭގައި ޚިޔާނާތާއި ވަސަތަކުންތެރި ދިރުމުގެ ޚަޤީގަތް ނުކުރާ ފަރާތްތަކެވެ، ސާފު ޢަމަލުތަކަށް ކަރާމާތް ފުދިފައިވާ ތަޢުލީމު ކުރަމުންދާ އިތުބާރެއް ނެތިފައެވެ. ބަޔަކު ނަފްސާނީ ޙަސަދު ޙަޤީގަތުގައި އިޚުތިލާފުކުރާ ސަބަބެވެ. މިކަމަކީ އިސްލާމްދީނުގެ ޙަޤީގަތް އިންސާނިއްޔަތާ ދުރު الله تعالىٰ ބަސް ފަރުދުންގެ ރަނގަޅަށް ބަލާފައި ވަނީ. އިންސާނިއްޔަތުގެ ވެރިކަލާނގެ الله تعالىٰ ވަޙީކުރައްވާފައިވަނީ. "ބަލާކަމަ ޙުކުމްނުކުރާ ބަރަބަރު ޢަދުލުގެ، ޢަދުލުވެރިކަން ޤާއިމުކުރުމަށް ބާރުކުރެއެވެ." (سورة النساء ، 46)

ސާފުކަމުގެ ބުނެވިދާނެ އިސްލާމްދީން ޖާހިލިއްޔަތު، އިސްލާމްދީނުގެ މާތްކަން އަޚްލާޤީ ގުޅުމުގެ ތަޢައްޞުބާއި ކުލަބޭނުންކުރަމުން ފަހަރުން ފަރަށް ހަރަކާތްތެރިވާ ތަޢައްޞުބާއި ދުރުކުރެއެވެ. އާދަމްގެފާނަށް ތާޢަތްތެރިވާ ވާގޮތުން ވެސް ސިފަކުރެވޭ ކަމަކީ ކުލައިގެ ތަފާތަށް، ނިސްބަތް ދަރިފުޅުން ބަލައިގެން ތިބޭތީ ނުކުރާކަމެވެ. އަދި އެއީ ބަޔަކުގެ އެއްބަސް ޤަބީލާއަށް ނުވަތަ ނިސްބަތްވާ ކަމެވެ. މިކަން އެކަމާ ކަމުގެ ޤައުމުތަކުގެ ފަރާތުން ހިތްވަރެއް ދިނުމަށް، އިސްލާމްދީނުގެ ޙަޤީގަތް އަދާކުރެއްވީ، ސިފަކުރުމުގެ އިސްލާމީ ޢަޤީދާއަށް ނިސްބަތްވާ ގޮތުގައި އިސްލާމީ އިސްލާމްދީނަށް ބޮޑު ތަފާތަށް ބަހައިލާ ހަރަކާތްތެރިވާ ކަމަކަށް ގޮތެއް މަސައްކަތްކުރާ ދީނީ ޙުކުމްތަކުގެ ކަމަކަށް ގެންދަނީ ހިތްވަރުދީ، ޖާހިލު މުސްލިމުން ނިސްބަތްކުރާކަމެވެ.

އިސްލާމްދީނުގެ ބާވަތުން ތަފާތުކުރުން އަދި މުސްލިމުން ތަފާތުކުރުމުގެ ނިސްބަތް ވެސް އެއް ދީން ބަޔަކު، އެކަލޭގެ ހުރިހާ ޤައުމުތަކަށް ހަރަކާތްތެރިވުން ތަފާތުކުރުމުގެ ބަޔާންކުރައްވާ ތަފާތުކުރުމަށް ތަފާތުކުރެއްވި އަޅުވައިގެން ޙުކުމްކުރުމުގެ ކަމުން ހުކުމް ނުކުރުމަށް އިސްލާމީ ޙަދީޘްގައި ވާގޮތުން ބަޔާންކުރެވިފައިވެއެވެ. އަބޫޛައްރު ރަޟިޔަﷲ ޢަންހު ވިދާޅުވިއެވެ. "ބިލާލް ރަޟިޔަﷲ ޢަންހުގެ މަންމަ ކަޅު ޒަންޖީ ދަރިއެއްކަމަށް ބުނެ ނިސްބަތްކުރީމެވެ. އެކަލޭގެފާނު ނަބިއްޔާއަށް ޝަކުވާކުރެއްވިއެވެ. އެކަލޭގެފާނު އަޅުގަނޑަށް ވިދާޅުވިއެވެ. "ކަލޭގެފާނު ހިރިކި ކަލޭގެމަންމަ ބަދުނާމުކުރީ ހެއްޔެވެ؟" ރަސޫލު ﷺ ވިދާޅުވިއެވެ. "ކަލޭގެފާނުގެ ސިފައިގައި ޖާހިލިއްޔަތުގެ ސިފަ (ތަޢައްޞުބުގެ ސިފައެއް) ނުވަތަ ދިރިއުޅުމުގެ އެއްބަސް ބޮޑު ކަލޭގެފާނުގެ ތެރޭގައި ވެއެވެ. އަދި މިހާރު ނަމާދުކުރުމަށް ގޮސް ހިނދަށް ގޮވާލާށެވެ." (البخاري)

(އޭރުގެ ޚުރާފާތީދީނު މިޒާތަށް އުނަގަންނައިދެއްވުން ވިދާޅުވެވަޑައިގަތީ) މިއަދު، الله ގެ ދީނުގެ ސާފު ބަޔާނަކީ ޙަދީޘްތަކާއި

ނަބިއްޔާގެ ސުންނަތާއި ސަލަފުންގެ އިޖުމާޢުގައިވާ ނަބަވީތަރުބިއްޔަތުގައިވާ މިޒާތުގައި ހަމައެކަނި އުނަގަންނައިދެއްވާ ހުންނެވިއަޅު ވާނީ

ކޮބައިތޯ ހެއްދުމެވެ؟ މިފަދައިން ނަބަވީތަރުބިއްޔަތުގައިވާ ޙަދީޘްތަކުގެ ތަރުތީބު އެއް ޙަދީޘްކީ ޙަޤީޤީ ސާފުކޮށްދެ ތަރުތީބު މުޅިދީނުގެ

ޙަދީޘެވެ. އެއީ ޙަޤީޤަތުގައި، އިސްލާމްދީނުން، ނުވަތަ ޝަރީޢަތް އަޤީދާއާއި ތައުޙީދު މެނުވީ އުޅެއްނުގެ ޙަޤީޤަތް އެއްވެސް

އިބާދަތެއް (އުޅަނީ ޙަޤީޤަތެއް) ނުވެގެން، އަދި މިފަދަ ޙަރާމެއްގައި އެމީހުން ނުވާނަމަ މުސްލިމުން ބޭނުންވި ފަދައިކަން

އުޅުމީހުންގެ ތެރެ އަޤީދާވާއި މުޅި ނިޔަތައިގަތުން ހުރިހަ ބައެއްކަމެވެ. އެއީ ނަބިއްޔާ صلى الله عليه وسلم އާއި އަޞްޙާބުންގެ މަގު

ސަލަފުންގެ މިންވަރު ދިއްކުރިފައިވާނެވެ. އެހެންނަމަ މިއަދު ތިބާއަށް ވެންނެވި މަގުވާތަކަށް ދީނުގެ ޙަޤީޤަތް ދޭހަކުރެވޭނެ،

އަބޫ ބަކުރު އާއި އަލީ ޢަބްދުﷲ رضي الله عنهما ފަދަ ސަލަފުންގެ ޙަޤީގީ ފަދަ ޝަރީޢަތް އިލްމަކީ ދީނުގެ ހުރިހާ ކުރިއެރުންތައް

ފުރިހަމަ، އިސްލާމް ދީނަށް ހުރިހާ ހަމަތަކަކީ ދީން ގަބޫލު ޙަޤީޤަތެއްކަމެވެ. އަދި އުޅުމުގެ ފަރާތްތަކަށް ހުރިހަ ގޮތަކީ

އިބާދަތުގެ ޙަޤީޤަތް މުސްލިމުންގެ މެދު ތަޢުލީމުދިނުމާ ހިނދުގެ ތިބިހުރި އުޅުމުގެ ފަރާތް އެއްގޮތް ދަރުބާރުގެ މިންވަރުގައިވެސް

އުނަގާ ދީނުގަޔަ އަށް ނިޔަތްއުޅެ. އެހެންނަމަވެސް އިސްލާމީ ތަފްސީރަށް މިވަނީ، ކަންތައް ހުރި ޙަޤީޤަތްތަށް، އަދި ހުކުމްތަކާއި

ބައިތުލްމާލްމީހުން، ގާތްގުޅުމާއި މުސްލިމުން ހިމާޔަތްކުރުން މިދީނުގެ ޢަދުލުވެރިކަމާއި ދީނުގަތް ޖިހާދުކުރުން، ދީން އެކީ

އުނަގައިދޭން الله އަށް ހާދިސާވެ، މުސްލިމުންނަށް އުޅުމުގެ ދީން އިޚްލާޞް ވިޔަފާރިން ސާފު ކަމާއި ޢާދިލު ކަމާއި ޢަދުލު

ރަނގަޅު ވެއްޖެއްކަން ދަންނަން ޖިހާދު ކުރެއްވީ ތަޤުވާ ދަލީލުތަކުގެ ޖިހާދު ކަންތައްތަކެވެ. الله ވަކި ކުރައްވައިފި.

"އަދި އެއްވެސް ފިތުނައެއް (މާނަ: ޝިރުކެއް) ނެތި އަޅުކަމާއި ޢިބާދަތްތެރިކަން ހަމައެކަނި الله އަށް ހާލިސް

ވެއްޖެއްނަމަ ދަނާތަކުން ކަނޑައެޅުން އެބާރުތަކުން ހަނދާނުކުރަށްވާނެވެ. ފަހެ، އެމީހުން ޝިރުކު ނުކޮށް އަދި

އަނިޔާވެރިކަމުން ހުއްޓިއްޖެއްޔާ (الله އަށް އެކަން ވަރަށްރަނގަޅަށް ނުވާންހެއެވެ.) އެހެން ހަމަކަށަވަރުން الله އީ

އެމީހުންކުރާ ކަންތައް ދަންނަވާ ބަލައިވާ ބެލެހެއްޓެވުންއޮތް އިލާހެވެ." (سورة الأنفال ، 39 ގެ إجمالي މާނަ)

މިފަދަކުރުމަކީ، ހަމަ ކާފިރުންގެ ބިންތަކުގައިވާ އިބައިލިޔުންގެ މުދަލުގެ ހަމަޖެހިފައިވާ ކާފިރުކަމުގައި، އިބައިލިޔުންގެ ޙައްޤު

ނިގުޅައިގަނެވޭ ތަކެތީގެ ބާރުގައި އަނިޔާ، ފަދަ، ތަޤުވާބޫބޯ، އަދި އިސްލާމިއްޔާ (މަކަރާއި ހީލަތަށް ނިގުޅައިގަނެވޭ މުދާ)

ހިފެހެއްޓި ގަސްތުގެ ގޮތްތައް ހަރުދަނާ ބައިންކަރަނީއެވެ. އަދި ހަމައެއަށް މިމަޢާރުން އަށް ބަލައި އިލްމުވެރިން

ދައްކަވާދިޔާ ވާހަކަތަކާއި މިކަމަށް ގެންދާ ބަލައި ޝަރީޢަތަކާއި ތަޢުލީމުގެ ބައިވެރިވާގެ ބައިންކުރިހަމަވެ.

އަދި ހަމަކަމުދަކަށް ކާފަރު ފަރުދުތަކާއި، ހުކުމްތަކާއި ދަރުބާރުގެ ދަރުބާރުއާ ދުވަސްވަރު ޖަމާޢަތްތަކަށް މިއުޅުވާ ހަމަގެހަދާނުގެ ޢާންމު އެއްބަސްވުމެއް

ތަރުތީބުން، އިބައިލިޔުންގެ މުދަލުތަކަށް ނިގުޅައިގަތުމާއި ބައިއެއްކަމާއި ގައިދާތަކަށް ބައިންކަރާވާފަހުން މިއަދު ފުރިހަމަގެ ބައިން ނުހިފައި

ދޫކޮށްލެވޭ ނުލެވޭނެވެ. އަދި ކާމިލުވާ ދީނުގެ ތަރުތީބުގައި ތަރުތީބުކަން ވަގު ދެއްކެވީ الله އެވެ.

ބިދުޢީ ކާފަރެއްގެ ލޭ އޮހޮރުވާލައި މުދާ ނިގުޅައިގަތުން ހުއްދަވޭތޯ.

ބިދުޢީ ކާފަރުންގެ ލޭއާއި މުދަލުގެ އަސްލު ޙުކުމަކީ އޭގައި އެއްވެސް ޙުރުމަތެއް ނުވުމެވެ. ޝިރުކުވެރިން ވަނީ، الله ގެ ޙުކުމްތަކުގައި ބިދުޢީ ކާފަރެއްގެ ލޭއާއި މުދަލުގައިވެސް ޙުރުމަތެއް ނުވާކަމުގެ މައްސަލަ އިޖުމާޢު ގެންނަވާފައެވެ. އަދި ޒާހިރު ހުއްޓެވެ! އެބައިމީހުންގެ ލޭއާއި މުދާ، މިދެއްކެވިފައިވާ މުސްލިމުންގެ މައްސަލަ ހުއްދަވެގެންވާ ދޭއްކަވެ.

އިމާމް އިބްނު ތައިމިއްޔާ رحمه الله ވިދާޅުވެއެވެ. "އަދި ކާފިރު ކާފަރުންގެ ގައިގައިވެ ކުފުރާއިއްޔާ މުޖާރަބާ (ދާނާލުވެރިވެ ހަނގުރާމަ ކުރުމުގެ ގޮތުގައި ނޫނީ) ހިފެހެއްޓުންވެއެވެ. އެހެންކަމުން އޭނާ ނަގާއިގެ ގޮތުގައި ނަގައިގަތުމަށް އޭނާ މަރާލުން ފަދައިން ހުއްދަވެގެންވާ ކަމެކެވެ." (مجموعة الفتاوى)

އަދި ހަމަ އެހެންމެ، ފިޤުހުވެރިންގެ އިސްތިލާޙުގައި ބިދުޢީ ކާފަރުންނަކީ މުސްލިމުންނާއި ދޭތެރެ ހަނގުރާމަކުރާ މީހުން އެކަށީގެންވެއެވެ. އެހެންނަމަވެސް، ބިދުޢީ ކާފަރުންގެ ތެރޭގައި މުސްލިމުންގެ ފަރާތުން ރައްކާތެރިކަމެއް ނުލިބި އެންމެހާ ކާފަރުން ހިމެނެއެވެ. އެއީ ދިރިހުރި މުޖުތަމަޢުގައި (އަހުލު ޛިއްމާއިގެ އެއްބަސްވުމެއް) ނުހިމެނުން، ނުވަތަ ރައްކާތެރިކަމުގެ މުޖުތަމަޢުގައި ނުހިމެނުން، ނުވަތަ ހަނގުރާމަ ދޫކޮށްލުމުގެ އެއްބަސްވުމެއް ނުހިމެނުން ކަރުގައި ވިއަސްވެއެވެ. އަދި އެއީ ހަނގުރާމަކުރި ސަލަފުންގެ މީހުން ނަމަވެސް ވިއަސް ނުވަތަ ހަނގުރާމަ ނުކުރާ މީހުންނާއި އެކުވެސް ޤާނޫނު ބައިތިވުމުގެ ތެރެއިން މީހުން ކަމުގައި ވިއަސްވެއެވެ. އެބައިމީހުންގެ މުދަލާއި ލޭ މުސްލިމުންގެ މައްޗަށް ހުއްދަ ވެގެންވެއެވެ. އަދި މިހުކުމުގައި، ކާފަރު ބިލާދުގައި ދިރިއުޅުން ކަމުގައި ވިއަސްވީ، އެހެންމީހަކު މުޝްރިކުން ޝާމިލުވެގެންވެއެވެ. الله سبحانه وتعالى ވަޙީ ކުރައްވާފައިވެއެވެ. "ޙުރުމަތްތެރި މަސްތަކުތައް ފާއިތުވުމުން، ފަހެ، މުޝްރިކުންނަށް ފެނުނު ކޮންމެ ތަނަކުން، ތިޔަބައިމީހުން އެބައިމީހުން ޤަތުލު ކުރާށެވެ! އަދި ތިޔަބައިމީހުން އެބައިމީހުން ހިފާށެވެ! އަދި އެބައިމީހުން ބަންދު ކުރާށެވެ! އަދި (އެބައިމީހުން އަތުލައިގަނެވޭތޯ) ކޮންމެ ބޮޑުތަނަކަށް އެބައިމީހުން އަތުލައިގަތުމަށްޓަކައި، ހުއްޓާލައި ބަލަހައްޓާށެވެ! ފަހެ، އެބައިމީހުން ތައުބާވެ، ނަމާދު ޤާއިމުކޮށް، ޒަކާތު ދެއްކިއްޔާ، ދެން އެބައިމީހުން ދޫކޮށްލާށެވެ! ހަމަކަށަވަރުން، الله އީ، ގިނަގިނައިން ފާފަފުއްސަވާ ރަޙްމަތްފުޅުގެ އިލާހެވެ." (سورة التوبة ، 5) އަދިވެސް އެކަލާނގެ تعالى ވަޙީ ކުރައްވާފައިވެއެވެ. "ފަހެ، އެބައިމީހުން ތައުބާވެ، ނަމާދު ޤާއިމުކޮށް، ޒަކާތު ދެއްކިއްޔާ، ފަހެ، އެބައިމީހުންނަކީ، ދީނުގައި ތިޔަބައިމީހުންގެ އަޚުންނެވެ." (سورة التوبة ، 11) ވީމައިން އެބައިމީހުންގެ ލޭއާއި މުދާ ހުއްދަ ވުމުގެ ސަބަބަކީ އެބައިމީހުން ޝިރުކު ކުރުމެވެ. އަދި ހަމަ އެހެންމެ އެބައިމީހުން ޝިރުކު ކުރުމުން ތައުބާ ވުމާއި ނިސްބަތުގައި އެބައިމީހުންގެ ލޭ ވަނީ ޙުރުމަތްތެރި ކުރެވިފައިންނެވެ. އިބްނު ޤުދާމާ رحمه الله ވިދާޅުވެއެވެ. "ބިދުޢީ ކާފަރެއް މަރާލާ ހުއްދަވާ ސަބަބަކީ ކުފުރު ހިފުމެވެ. އެއީ الله ގެ މިޤައުލުގެ ބަސްފުޅުގެ ސަބަބުންނެވެ. 'ފަހެ، މުޝްރިކުންނަށް ފެނުނު ކޮންމެ ތަނަކުން، ތިޔަބައިމީހުން އެބައިމީހުން ޤަތުލުކުރާށެވެ!' (سورة التوبة ، 5) ހަމަ މިފަދައިން މުޙައްމަދުގެ ޝަރުޢުގެ ސަބަބުންވެސް ޒިނާކުރުމަށް ހިފުމެވެ. އެހެނީ އެކުރުމުގެ ބައިތުލް މާލުގެ ވާޖިބާތް ޤާއިމުކުރުމަށް ހުއްދަ ވެގެންވެއެވެ. އަދި އާންމު އަހްލުތަކުގެ ގޮތުން ބިދުޢީ ކާފަރާއި ނުހަނު އެއްގޮތް ހިނގާފައެވެ." (الكافي في فقه الإمام أحمد)

އަދި ސުންނަތުގައި، އިބްނު ޢުމަރު رضي الله عنهما ރިވާކުރައްވާފައިވެއެވެ. الله ގެ ރަސޫލާ صلى الله عليه وسلم ޙަދީޘް ކުރެއްވިއެވެ. "ތިމަންރަސޫލާއަށް އަމުރު ކުރެއްވިގެން ވަނީ، މީސްތަކުން الله ފިޔަވާ އިލާހަކު ނުވާކަމަށާއި، މުޙައްމަދު އަކީ الله ގެ ރަސޫލާކަމަށް އިޤްރާރުވެ، އަދި ނަމާދު ޤާއިމުކޮށް އަދި ޒަކާތް ދިނުމަށް ދާންދެން އެބައިމީހުންނާއި ދެކޮޅަށް ހަނގުރާމަ ކުރުމަށެވެ. ދެން އެބައިމީހުން އެފަދައިން ކަން ކޮށްފިނަމަ، ދީނުގެ ޙައްޤުކަން މެނުވީ، އެބައިމީހުންގެ ލޭއާއި މުދާ ތިމަންރަސޫލާގެ ކިބައިން ރައްކާތެރިކޮށްފިއެވެ. އަދި އެބައިމީހުން ހިސާބު ކުރެއްވުން ވަނީ الله އަށެވެ." (البخاري އާއި مسلم)

އެހެންކަމުން އިސްލާމް ވުމުން ދެކޮޅު ހިނގައިފިވެސް އަދި މުދަލުގައިފިވެސް އެއްވެސް ޙުކުމެއް ނުވެއެވެ.

އިމާމް އައް-ޠަބަރީ رحمه الله ވިދާޅުވިއެވެ. "އިޖްމާޢު ގައި ވަނީ، ބަޔަކު މުޝްރިކުކާއި ދުރު الله ގެ ޙުކުމަށް، އެއީ ޝަރީޢަތު ޤަބޫލު ކޮށްލަން ޖެހޭ މީހުންނަކަށެވެ." (جامع البيان في تأويل القرآن)

އިމާމް އައް-ޝާފިޢީ، ކާފިރުންގެ ތޯގެ ގައުމަކަށް ބުރުގަމު ދުވަސް ކަންތައްތަކާއި ދުރު ވިދާޅުވިއެވެ. "الله سبحانه وتعالى ވަނީ ކާފިރުންގެ ތެރޭގައި މުދާ ހިފުމަށް ކުރައްވާފައެވެ. އެއީ އައްސަލާމީ ޖިޒްޔާ ދެއްކި މީހުންގެ ކަމުގައި ނުލަތަ ވަކި މުސްލިމުކަން ރައްކާތެރިކަން ދޫވާ މުރުތައްދުގެ ދަތުރުން ވާނީ މީހުންގެ ކަމުގައި ނުވާނެތެވެ." (އައް-ޝާފިޢީގެ الأم)

އަދިވެސް އަލްޚައްޠާބީ رحمه الله ، ރައްކާތެރިކަމުގެ މުރުތައްދުންގެ ދަރުނުވާ މިހާރައި ދުރު ވިދާޅުވިއެވެ. "ވަކި މުސްލިމުން ނަތީ މުރުތައްދުންގެ ގޮތުގައި އަދަބުން ބާޣީންކަމަށް މުރުތައްދު ދެއްކެން ވާނީ ކަނޑައެޅިފައިވާ ވަކި މުސްލިމުން ހަމަވަނީދެން ސިފަ މުރުތައްދު (އެބަޔަ މުރުތައްދަން އެދު ދިޔާ) އަދެވެ. އެއީ އެކަ އަދުރުތައްދުގެ ޙަޤީޤަތް ވާ ހިނދަކު އެކަމުގެ ގަބޫލަކަން އަދުރުތައްދު ހިނގާ ގޮތުގައެވެ. ނަމަވެސް އަދުރުތައްދިން އެކަ ރަޖިޔާ ވެއްޖެނަމަ އެކަ ފެށުނުހިނދު އަދިހެއްގެ ޒާތާއި ދުރު ހުއްދަވެގެންވާ ބަދުއިލަނީތެވެ." (الأم)

ދާރުލް ކުފްރަކީ 'އިބާޙާ' ބިލާދެވެ.

ދާރުލް ޙަރްބު ނުވަތަ ދާރުލް ކުފްރަކީ 'އިބާޙާ' ބިލާދެވެ. (އެބަހީ އެއީ އެބިލާދުގެ އަހުލުވެރިންގެ ލޭއާއި މުދާ ނިގުޅައިގަތުން ހުއްދަ ވެފައިވާ ބިލާދެވެ.) މިގޮތުން މިބަސްފުޅީ އިރު ބަޔާން ކުރި ދަލީލު ތަކުގައިވާ ފަދައިން الله سبحانه وتعالى އާއި އެކު ޝިރުކު ކުރުމުން މީހުންގެ ލޭއާއި މުދާ ހުއްދަވުމުގެ މައްޗަށް ބިނާކޮށެވެ. އެހެންކަމުން ކާފިރުންގެ ލޭއާއި މުދާ ވަނީ މުސްލިމުންގެ މައްޗަށް ހުއްދަ ވެގެންނެވެ.

އިމާމް އަޝް-ޝާފިޢީ رحمه الله އެކަލޭގެފާނުގެ ފޮތް الأم ގައި ބަޔާން ކުރައްވާފައިވެއެވެ. "(ދާރުލް ޙަރްބުގެ) ބިން (މުސްލިމުނަށް އެބިންގައި ވާ ޣަނީމާތުގެ މުދާ ނިގުޅައިގަތުން) ހުއްދަ ވެގެން ވަނީ އެއީ ޝިރުކުގެ ބިމެއް ކަމުގައި ވާތީއެވެ."

އަލް-ޖައްޞާޞް އަލް-ރާޒީ رحمه الله ވިދާޅުވިއެވެ. "ދާރުލް ޙަރްބުގައިވާ އެއްވެސް އެއްޗަކީ ހާލަތަކާ ގުޅޭ މިލްކުވެރިކަމާއި ތަޢައްލުޤު ނުވެއެވެ. އެހެނީ އެއީ އިބާޙާގެ ބިމެއް ކަމަށް ވުމުންނެވެ. އަދި އެބިމުގެ އަހުލުވެރިންގެ މުދާ ނިގުޅައިގަތުން ހުއްދަވެގެންނެވެ." (أحكام القرآن)

އިބްނު އަބީ ޒައިދު އަލް-ޤައިރަވާނީ رحمه الله ވިދާޅުވިއެވެ. ސަޙްނޫން ވިދާޅުވިއެވެ. "އަދި ދާރުލް ޙަރްބުގައިވާ ބަޔަކު އިސްލާމް ވެއްޖެނަމަ، އެބައިމީހުންގެ މުދަލަކީ، ކުރީގައި ވެސް މިހާރު ވެސް މުޅިން ނިގުޅައިގަތުން ހުއްދަ ވެގެންނެވެ." (النوادر والزيادات)

ޝައިޚް ޙަމަދު ބިން ޢަތީޤް رحمه الله ވިދާޅުވިއެވެ. "އަދި މަސްއަލައަކީ ނުހަނު ފުންކޮށް ދިރާސާ ކުރުމަށްފަހު މަޝްހޫރު އިލްމުވެރިންގެ ރައުޔަކީ، ބިލާދެއްގައި ޝިރުކު ފާޅުވެ، ބަހާރާ ކަނޑައެޅިފައިވާ ބިލާދެއް، ދީނުގެ ޝިޢާރުތައް ފާޅުކޮށް އޮޅުވައިނުލެވޭ، އެބިލާދު ދާރުލް ކުފްރަކަށް ވެއްޖެ ކަމާއި، އެތަނުގެ އަހުލުވެރިންގެ މުދާ ޣަނީމާގެ ގޮތުގައި ނަގައިގަތުން ކަމާއި، އެބައިމީހުންގެ ލޭ އޮހޮރުވާލުން ހުއްދަ ކަމާއި ދޭތެރޭ ޝައްކެއް ނުކުރެއެވެ." (لدرر السنية في الأجوبة النجدية)

ކާފިރުންގެ މުދާތަކީ ޣަނީމާ، ފައި، ނުވަތަ އިޣްތިނާމުގެ ތަޢުރީފުތައް.

އިމާމް އިބްނު ޢުޘައިމީން رحمه الله ވިދާޅުވިއެވެ. "ޣަނީމާއަކީ މާނަ ބުނަމެވެ. އެއީ ކާފިރުންގެ އަތުން ހަނގުރާމަކޮށްގެން ނަގާ މުދަލެވެ." (مجموعة الفتاوى)

الله ވަނީ މުސްލިމުންގެ މައްޗަށް ޣަނީމާ ހަލާލު ކުރައްވާފައެވެ. އެކަލާނގެ سبحانه وتعالى ވަޙީ ކުރައްވައެވެ. "ފަހެ، ތިޔަބައިމީހުންނަށް ޣަނީމާގެ ގޮތުން ލިބިފައިވާ ތަކެތި ހަލާލު ޠާހިރު ތަކެއްޗެއްގެ ގޮތުގައި ކައިބޮއިހުށްޓެވެ! އަދި ތިޔަބައިމީހުން الله އަށް ތަޤުވާވެރިވާށެވެ! ހަމަކަށަވަރުން، الله އީ، ގިނަގިނައިން ފާފަފުއްސަވާ ރަޙްމަތްތެރި އިލާހެވެ." (سورة الأنفال ، 69)

އަދި ދީ ސަޙީޙައިން ޖާބިރު އިބްނު ޢަބްދުالله ރިވާކުރެއްވިއެވެ. ނަބިއްޔާ ﷺ ޙަދީޘް ކުރެއްވިއެވެ. "މީގެ ކުރީން އެއްވެސް ނަބިއްޔަކަށް ދެއްވާފައިނުވާ ފަސް ކަމެއް ތިމަން ނަބިއްޔާއަށް ދެއްވާފައި ވެއެވެ: ތިމަން ނަބިއްޔާއަށް ވަނީ މަސް ދުވަހުގެ ދުރުމިނުގެ ރުޢުބު ބެހެއްޓެވުމުގެ ނަސްރު ދެއްވާފައެވެ. އަދި ތިމަން ނަބިއްޔާއަށްޓަކައި ބިން ވަނީ މުސްޖިދަކަށާއި ޠާހިރު ކުރުވާ އެއްޗަކަށް ހަދުއްވާފައެވެ. އެހެން ކަމުން ތިމަން ނަބިއްޔާގެ އުއްމަތުގެ ކޮންމެ މީހަކަށް ނަމާދު ވަގުތު ޖެހިއްޖެނަމަ އޭނާ (ހުރި ކޮންމެ ތަނެއްގައި ވިޔަސް) ނަމާދު ކުރާށެވެ. އަދި ޣަނީމާ ވަނީ ތިމަން ނަބިއްޔާއަށް ހުއްދަ ކުރައްވާފައެވެ. އެއީ ތިމަން ނަބިއްޔާގެ ކުރީން އެއްވެސް ނަބިއްޔަކަށް ހުއްދަނުކުރައްވާފައި ހުރި ބާވަތެކެވެ. އަދި ތިމަން ނަބިއްޔާއަށް ވަނީ ޝަފާޢަތްތެރިވުމުގެ ދަރަޖަ ދެއްވާފައެވެ. އަދި އެހެން ނަބިއްޔުން އެބައިމީހުންގެ ޤައުމުތަކަށް އެކަނި ޚާއްޞަކުރައްވައިފައިވާ ހިސާބުން ތިމަން ނަބިއްޔާ ފޮނުއްވީ އެންމެހާ މީސްތަކުންގެ މައްޗަށެވެ."

ފައި އަކީ މާނަ ބުނަމެވެ. "އެއީ ކާފިރުންގެ އަތުން އެއްވެސް ތަޢާރުޟަކާ ނުލައި އަތުލެވޭ މުދަލެވެ." (مجموعة الفتاوى)

الله سبحانه وتعالى ވަޙީ ކުރައްވައެވެ. "އަދި އެއުރެންގެ ކިބައިން الله، އެކަލާނގެ ރަސޫލާއަށް ފައިގެ ގޮތުގައި ދެއްވައިދެއްވި މުދަލަކާމެދު (ތިޔަބައިމީހުން!) ފަހެ، ތިޔަބައިމީހުން އެ މުދާ އަތުލުމަށްޓަކައި، އަސްވެސް، ޖަމަލުވެސް ދުއްވާފައެއް ނުވެއެވެ." (سورة الحشر ، 6)

އިޣްތިނާމް ނުވަތަ ތަޢައްރުޟް އާއި މާނަ ބުނަމެވެ. މިއީ މަކާރާއި އޮޅުވާލުމުގެ ޒަރިއްޔާއިން ކާފިރުންގެ މުދާ ނަގައިގަތުމެވެ. އަދި މިއީ ހުރިހާ މުދަލެކެވެ. އެހެނަސް އެއީ ތިބާ އުއްމަތުގެ ހަމަ ނަދުން ހާއްސަ ފަރާތްތަކަށް ނިސްބަތްވާ ފަރާތެއް ނުވާނަމައެވެ. މިކަމުގެ ހުކުމަކީ ބާރު ހިފުމަށް ފޯރާވެރިންގެ ތަޤްދީރަށް ބިނާވެގެން ސިފަވާ މަޤާމު ކަމުން އަންނަ ގޮތަކަށް އިސްތިޢުމާލު ނުވެއެވެ. އެހެންނަމަވެސް އަބަދުވެސް ހިފެހެއްޓުމަކީ އެއް ޙާލަތެއް ނަގާ މީހާގެ ގޮތުގައި ކަނޑައެޅިފައިވާ ގޮތެއް، ނުވަތަ އެހެންވެސް ހުކުމް ހާމަކުރެވިފައި ހުރި ހަޤީޤަތް މީހާ ކަންމެހެ އެހެން ގޮތަކަށް ކަނޑައެޅިފައި ނުހުރެއެވެ.

އިސްތިޝްހާދުގެ މުދަލުގެ ތެރެއިން ޚުމުސް[1] ވަސްނާނު ބާޔާނުކުރު އިލްމުވެރިންގެ ބަހުސްތަކެއް

ތަޞައްވުފުއަހުލު، އިމާމުންގެ ހުއްދަތާއި އެކު ނުވަތަ ހުއްދައެއް ނެތި، އަދި ގަދަ ބާރަކާއިއެކު ނުވަތަ ބާރެއް ނެތި ރަޢިއްޔަތާއި އެކު ކުރިއަށްދާ ބަހަނާޖެހުންތަކެވެ. ހަމަ އެހެންމެ ރަޢިއްޔަތާއި ނުލައި ވެސް މީހަކު ކުރިއަށް ގެންދެވިދާނެވެ. އެއީ ގައިދުއަލާ މީހުވަސް ވުމަކުން ކުރިއަށް ގެންދެވޭ ތަޞައްވުފު ފަދައިންނެވެ. ނުވަތަ ވިޔަފާރިވެރިޔަކު އޭނާގެ ވިޔަފާރި މުދާމަސްތޭރީގެ ޢަރީބާއިން ކުރިއަށް ގެންދާ ތަޞައްވުފުއެވެ. ނުވަތަ މީހަކުގެ މުދާ ދިނުމަކުން އިންސާފު ކުރުން ފަދައިންނެވެ. ނުވަތަ އަތަށް އިސްތިމާލު މީހަކު ދަރުބާރު ބަލަބައްދައިގައި ކުރިއަށް ގެންދާ ތަޞައްވުފު ފަދައިންނެވެ. މީހުން ކޮށްލާ ބާރަތޭރެއްގައިވާ އިލްމުވެރިން ވަނީ ޚުމުސްގެ ބަޔާއަށް ވަސްނާނު ބައިބަހާ ނުވަސްނާނު ބައިބަހާ ކަނޑައަޅުއްވާ ބަޔާނުކުރައްވާފައި ބައިން ކުރައްވާފައެވެ.

<u>ފުރަތަމަ ބައި: ރައިޔާތާ އެކު ކުރިއަށްދާ ތަޞައްވުފު.</u>

ޝާފިޢީ އިލްމުވެރިންގެ އަރިހުގައި ބާރަށް އޮތް މުސްލިމުންނާ ނުވަތަ މުސްލިމުންގެ ބައިގަނޑު ދަރުބާރު ބަލަބައްދައިގައި ރައިޔަތް ކުރިއަށްގެންދާ ބާރަކަށް ކުރިއަށްދާ ނުވަތަ އަކުރަލިއަށް ދެއްވާ ވަކިގޮތް ކުރިއަށްގެންދާ މީހަކުވެސް ކުރިއަށް ދޭށެވެ. ދެންދަނިކޮން ތަޞައްވުފު ނަގަން ޖާއިޒުވެއެވެ. އަދި މިކަމުގައި، ބާރުވެރިކަމެއް ލިބެން ކުރުމުގައި ކަނޑައެޅޭނީ ވަކި ދަރަނިކަން ލިބުން ހަމަވުމުން ކުރުމުގައި ޝާފިޢީ އިލްމުވެރިން ޝަރުޢީ ކޮށްލާފައިވާ ނުވެއެވެ. އިމާމު އަލް-ބަޣަވީ އަލް-ޝާފިޢީ ރަޙިމަހުﷲ ވިދާޅުވިއެވެ. "އެބައިމީހުންނަށް ދަރަނީގެ ގޮތުން މަދު ބައެއް ކުރުމުގައިވިޔަސް ނުވަތަ ގިނަ ބައެއް ކުރުމުގައިވިޔަސް، ތަޞައްވުފަށް ދެއްކަ ބަޔަށް ވަކިގޮތެއް ކަށަވަރު ކުރުމެވެ. އަދި ބާޤީބައި ވަނީ އެބައިމީހުންނެވެ. (އެބައި ދެމުދާ ކާފިރުންގެ އަތުން ނިމުނުއިރުގައި ކުރުމެވެ.) އެހެނީ އެއީ ހަމަ އެކަމުގެ ކުރުމުގައި ވިޔަސް، ދަރަނި ބައެއްބައިކަން ވަދު، ބަރުތާ އަކާއި ތަރައި، އާންމު ގޮތުން މުދަލުތަކެއް ނަގައިދީ ނުވަ، އެމުދާ ތަޞައްވުފު ހަރަކާތްތަކުން ދެކުނުނެވެ. އަދި ތަޞައްވުފާ ބައި ކާފިރުކަމަށް ގާތް ވަނީ އެނގިގެންނެވެ."

(التهذيب في فقه الإمام الشافعي)

ބަލައިލުމުގެ ގޮތުން ބަޔާނުކުރު، ނޫނީ މުޅި ތަޞައްވުފު ހަރަކާތްތަކުގައި އަޅާ ޝަރުޢީ ވަނީ ކުރުމުގެ ދަރަނި ނުވަ ކުރުމުނަށް ވެރި ވަރަށް ދެކުނު ކަނޑަނީ ޝަރުޢީ ބާރަށް ވަރަދީވެއެވެ. ސަބަބަކީ އެދަރަނީ ބާރުވެރިކަމެއް ލިބެން ކުރުމުގައި ކާފިރުއްޔާ ކަނޑައަޅާ ދަރަނި ކުރުމުގައި ވެރިކަމުގެ ޢުހުދެވެ. އަދި ވަކި ވަކި ކުރިއަށްދާން (ނުވަ ކުރުމުނަށް ވެރި ވަރަށް) ބައިގެ ބާރުވެރިން ކުރިއަށްދިޔައީ ބާރަށް ތަޞައްވުފާ އުނދަގޫ ކުރުމުގައި ކަނޑާ ކުރުމުގައި ބައިމީހުން ދެކެވިއްޖެވެ. ނަމަވެސް އެބާރުވެރިކަން ބަރާކާތުގެ ކަރުދާހީގެ ބާރަށް ކުރުމުގައި ދެކެވިއްޖެވެ. އެހެން ނަމަވެސް އެބައިގެ ދަރަނި ބާރަށް ބާޤީގައި ބާރަށް ބާރުވެރިކަމުގެ ދަރަނި ބާރުވެރިން ބާރަށް ފިޔަވަޅު އެމީހުންގެ ދަރަނި ވިއްކާ ދަރަނި ދެކުނުކުރާ ބާރުވެރިކަން ވެއްޖެނަމަ، މިބާރަކަށް ކުރުމުގައި އެހާ ވެސް އިމާމަކަށް ޝަރީޢަތާ ބާރަކަށް ކުރުމުގައި ދެކެވިއްޖެވެ. އެހެންކަމުން މިގޮތުގެ ބާރަކަށް ކުރުމުގައި އެހާގެ ބާރާއި ސިޔާސީ ބާރުވެރިކަމުގެ ޙުކުމެވެ.

1 - ޚުމުސަކީ ކާފިރުންނާއި މުޖާހިދުންގެ އަތުން ނިގުޅައިގަތް މުދަލުން ނަގާ 1/5 ނުވަތަ 20% ބައެވެ.

ދެވަނައަށް: ބަޔެއް ނުވަތަ ތަނހާ މީހަކު އިމާމުގެ ހުއްދައާއެކު ނުވަތަ ހުއްދައާ ނުލައި ހަނގުރާމަކުރުން.

އިމާމުގެ ހުއްދަ ލިބިފައިވާ ޖިހާދާއި އިމާމުގެ ހުއްދަ ނެތި ކުރާ ޖިހާދުގެ ދެމެދުގައި ޣަނީމާއާ ބެހޭ ޙުކުމުގައި ތަފާތެއް ނުހުންނާނެއެވެ. އެބައިމީހުން ހިފާ ހުރިހާ ތަކެއްޗެއް، މީގެ ކުރިން އިމާމުގެ ހުއްދައާއެކު ހަނގުރާމަ ކުރާ ބަޔަކު ހިފާ ތަކެތީގެ ޙުކުމް ފަދައިން، ޚުމުސް ނެގުމަށްފަހު ބާކީ ހުރި ބައި ހަނގުރާމައިގައި ބައިވެރިވި މީހުންނަށް ބަހާލެވޭނެއެވެ.

އިމާމު އަލް-ބަޣަވީ އަލް-ޝާފިޢީ ރަޙިމަހުﷲ ވިދާޅުވެއެވެ. "އަދި ބައެއް ސަބަބު، އިމާމުގެ ހުއްދައާ ނުލައި ބަޔެއް ހަނގުރާމައަށް ނިކުމެއްޖެނަމަ، މަކުރުހު ވާނެ ނަމަވެސް ހަނގުރާމަ ކުރުމަކީ ޖާއިޒު ކަމެކެވެ. އެބައިމީހުން ހިފާ ތަކެއްޗަކީ އިމާމުގެ ހުއްދައާ އެކު ހަނގުރާމަ ކުރާ ބަޔަކު ހިފާ ތަކެތީގެ ޙުކުމުގައި ވާ ތަކެއްޗެވެ. އެބައިމީހުން ހިފާ ތަކެތި ޣަނީމާއެއް ކަމުގައި ވާނެއެވެ، އަދި އެ ތަކެތިން ޚުމުސް ނެގުމަށްފަހު ބާކީ ހުރި ބައި އެބައިމީހުންގެ ތެރޭގައި ބަހާލެވޭނެއެވެ." (التهذيب في فقه الإمام الشافعي)

އަލް-ޤާޟީ ޢަބްދުލްވައްހާބު އަލް-ބަޣްދާދީ އަލް-މާލިކީ ރަޙިމަހުﷲ ވިދާޅުވެއެވެ. "އަދި ބަޔަކު ވަކި ބަޔަކަށް ހަމަލާދީ ބާރުގަދަ ކޮށް ހިފާ ތަކެތި، އިމާމުގެ ހުއްދަ ނުލިބި ހަނގުރާމަކުރި ނަމަވެސް، އެ ތަކެތީގެ ޚުމުސް ނެގޭނެއެވެ. އަދި ބާކީ ހުރި ބައި އެ ހަނގުރާމައިގައި ބައިވެރިވި މީހުންގެ މެދުގައި ބަހާލެވޭނެއެވެ." (އަލް-ޤާޟީ ޢަބްދުލްވައްހާބު އަލް-މާލިކީގެ عيون المسائل އިން ނަގައި)

އަދި މިއީ ޖުމްހޫރު ޢުލަމާއުންގެ ބަސްފުޅެވެ. އަދި މިއީ އިމާމު އަޙްމަދުގެ ރިވާޔަތެއްގައި ވާ ރިވާޔަތެއް ކަމުގައި އައިސްފައިވާ ބަސްފުޅެވެ. އިބްނު ޤުދާމާ، އިމާމު އަޙްމަދުގެ ރިވާޔަތް ޒިޔާދަ ބާރުގަދަ ކަމަށް ބަޔާންކޮށް ވިދާޅުވެއެވެ. "އެއީ ބަޔަކު ޣަނީމާ ހިފުމުގެ ޙުކުމް ވަކި ޙާލަތަކާ ގުޅުވާފައިނުވާތީއެވެ: އިމާމު ބުނެފައިވަނީ އާންމުކޮށް ހުރިހާ ބަޔަކު ހިފާ ތަކެއްޗެވެ. އަދި މިއީ އަލް-ޝާފިޢީ އާއި ޖުމްހޫރު ޢުލަމާއުންގެ ބަސްފުޅުވެސް މެއެވެ. އެއީ ﷲ سبحانه وتعالى ގެ ޤަވްލު ބަސްފުޅުގެ ޢާއްމު ޙުކުމް ކަމުގައި ވާތީއެވެ. 'ތިޔަބައިމީހުން ދަންނާށެވެ! ތިޔަބައިމީހުން ޣަނީމާ ކަމުގައި ހިފާ ކޮންމެ އެއްޗެއްގެ ފަސްބައިކުޅަ އެއްބައި ވަނީ ﷲ އަށެވެ' (سورة الأنفال ، 41)... އާޔަތް ނިމެންދެން. އަދި އިމާމުގެ ހުއްދައާ އެކު ހަނގުރާމަ ކުރާ ބަޔަކު ހިފާ (ޣަނީމާގެ ޙުކުމް) ގެ މައްސަލަ ފަދައިން ވާނެއެވެ." (އިބްނު ޤުދާމާގެ المغني އިން ނަގައި)

ޙަނަފީންގެ ބަސްފުޅަކީ ބަޔަކު، އެބައިމީހުން މިންވަރެއްގައި އިމާމުގެ ހުއްދަ ލިބިގެން ނުވަތަ ހުއްދަ ލިބުނު ޙާލަތުގައި އިމާމުގެ ހުއްދައާ ނުލައި ހަނގުރާމަކޮށް ވަކި ގޮތަކަށް ޣަނީމާ ހިފައިފިނަމަ، ޚުމުސް ނުނެގޭނެ ކަމުގައެވެ. އަލް-މަރްޣީނާނީ ވިދާޅުވެއެވެ. "އަދި ބަޔަކު ދާރުލް ޙަރްބަށް ވަދެ، ބާރު ނުހުރި ޙާލުގައި ހަނގުރާމަ ކޮށް ވަކި ތަކެއްޗެއް ހިފައިފިނަމަ، ޚުމުސް ނުނެގޭނެއެވެ. 'އެއީ ޣަނީމާ އެއް ނޫން ކަމުގައި ވާތީ، އެބައިމީހުން އެ ތަކެތި ހިފީ ޗޯރިކޮށް ވަގުތުކޮށް ކަމުގައި ވާތީއެވެ؟ އެމީހުން އެ ތަކެތި ހިފުމުން ޣަނީމާއަކަށް ނުވާނެތޯ؟' އެހެން ވިދާޅުވެއެވެ. 'އެމީހުން އެ ތަކެތި ހިފީ ވަގުތުކޮށް ކަމުގައި ވާތީއެވެ.' އަދި އެކަމަކު އިމާމުގެ ހުއްދަ ލިބިގެން ހަނގުރާމަކުރާ ބަޔަކަށް ވާނަމަ، ޚުމުސް ނެގޭނެއެވެ. ކުޑަ ބަޔަކު ދިޔަ ނަމަވެސް ހުއްދަ ލިބިގެން ހަނގުރާމަ ކުރާ ބަޔަކީ ވެސް ބާރުގަދަ ބަޔެކެވެ.' އެހެން ވިދާޅުވިއެވެ. 'އެބައިމީހުން ހަމަޖެހިގެން އިމާމުގެ ހުއްދައާއެކު ވަދެއްޖެނަމަ، ޚުމުސް ނެގޭނެއެވެ،'

ދެން އޭނާ ޚަލީފާ ހުރިއިރު ނަމަ، މިތަކެތި ހުށަހަޅަން ހުށަހެޅިގެންދާނެ ހެއްޔެވެ؟ އޭރު ބޭކު ބައި އޭނާއާއި ކޮށްދެއްވި ތިބި ތަށިކޮޅެއްގެ ގޮތުގައި ބައި ގެންގޮސްގެ އެވެ! އެކަހާލަތުން ދެންނެވިއެވެ. "އާއެކެވެ!" އަހަރެން ބަލާލީމެވެ. "އެކަމަކު މި މީހާއަށް އަންނަ ދުވަހެއް ގޮތުގައި ތަފާތު ކާބައިކާތީ ހެއްޔެވެ؟" އެކަހާލަތުން ވިދާޅުވިއެވެ. "ސަލަވާތް މި މީހާ އަޅާ ބަސްކާޓެއް ކާއްތާކުރުން އިލާތުވާނެއްސެއް ދެންނެވިއެވެ. ތަޑުމަތީން ކަމުގައި ވެރިޔާ، އަދި ބަސްކާޓި ކާއްތާކާ އޭނާއަށް ސިއްރުކޮށް ޖަހައިލާއިރު ކަމުގައިވެފައެވެ. މިއާއި ޚާދިމަކު އަހާއި ދުރުގޮސް އަދި ބަސްކާޓި ކާއްތާކުރުމުގައިވާނެއެވެ. އެމީހުން ހުވާލައިގެން އެދުމުގައި ނުކުމެ ވާހަކަތައް ނުކުރެވިގެން

އަދި ކަމުގައި ވަކި އަދިއްޔާ އިޤުތިޞާދުގައި އިލާހުގެ ހުއްދަ ހޮދުމަކާއި ނުލައި ކަމުގައިވެދުންނެވެ.! " (السير الصغير)

މި ކަމުދަކު މިއި އިލާމް އަޅުގަނޑުގެ ކިބައިން ރިވާވެގެންވާ ރަސޫލުﷲގެ ބޮޑެއިން އެއް ރަސޫލެވެ. މި ރަސޫލު އިލާމު އަޅުގަނޑުގެ ކިބައިން ރިވާކުރެއްވުން އިބްނު ޤުދާމާ رحمه الله ވިދާޅުވިއެވެ. "އެތަކެތީގެ މިލްކުވެރިޔަކީ ވަކި ހުށަހަޅާ ހުނަރެއްގެއް ނުކޮ އެއީމުސްލިމުންނެވެ. އަދި މިއީ އަޅާ ހަނދާގެ ރަސޫލެވެ. ސަބަބަކީ މިއީ ބައިތުލްމާލުގެ ހުށަހެޅުމުން ޚާދިމުވާ ހުއްދަ އާއްމުންނާއި ކުރެވޭ ވެރިކަމެވެ. އެހެންކަމުން އެތީ މުސްލިމުންނަށް މީހަކު އިބްނު ޤުދާމާ (ދަރު ހުމާން) ވަތަކައެވެ. އެހެން ބާޒާރުކުރުމާ ހަމައެކަމަށް ހުރިގެ ހުއްދައާއި އެކަމުގައެވެ. ނުވަތަ ބާރެއް ދިޔަވާނެ ބައިގެ ނިޔަކަތް އެކަށީގެނެވެ. ދެން މިހާރު ގޮތުގައި

ނަމަ، މިއީ ވަތްކަމެވެ. އަދި މިއީ ހަމަ ހާމަކުރި ބާޒާރުކުރުމަކުކަމެވެ."(المغني)

މިކަމުގައި ބިނާވަނީ ރަސޫލުއްވާވެ. އަދި މިގޮތަށް އިލާމް އަޅުގަނޑުގެ ކިބައިން އަހަރެމެން ރަސޫލުކުރަނީ ބައިތުލްމާލުގެ ރަސޫލުވެސް ހިފެހެއްޓެވެ. އެއީ އުމުރުފުދުގެ މަސައްކަތް އެމީހުންނަށް އެއްވެސް ބަޔަކު ނުވާކަމެވެ. އަދި ބަޔާނުގައި އެތަކެތީގެ މިލްކުވެރިޔަކީ ވަކި އެންމެހާ މުސްލިމުންނެވެ. ސަބަބަކީ އެހެން އިލާމުގެ ހުއްދައިއް ނުލާ ދުވަލުން އެހެން ފަހަރުވެރިވެވެ. އިބްނު ޤުދާމާ رحمه الله ވިދާޅުވިއެވެ. " ރަސޫލުގެ ބައިތަކާ ހިފެހެއްޓި އަދި އެހެންނަމަ ގުޅިގެން އެކެމާވާ ބާރު އެކިބައި އެހެން އަމިއްލަގޮތާއި ގުޅި އިލާމް އަޅުގަނޑު ވިދާޅުވިއެވެ. 'އަދި މިހާގެ މިލްކުވެރިޔަކީ ވަކި އޭނާގެ ބާރުގެ ހީލާތެވެ. އަދި ގުޅިގެ ބައިތުލް އޭނާގެ އަމިއްލަ ތަކެތީގެ މިލްކުވެރިޔަކީ ވަކި އެންމެހާ މުސްލިމުންނެވެ. ސަބަބަކީ (އެހެން އަރިހުން) އެއީ ގެމިކުރާ މިހާރު ހާދަ ކަންބޮޑުވެ. އެހެންކަމުން އެމީހުންނަށް އެކަން (އެބައި އުމުރުފުދުން) އެއްވެސް ބައިގެއް ނުވެއެވެ.! " (المغني)

ބިނާވަނީ: ވިސްނާލާއިރު، ނަމަވެސް (ކާރުބާރުގެ އަރިހުން) މިސާލަކަށް ދަރުމަ ކާރުބާރު ދިރުމުގެ އަސާސްތަކާ، ނަމަވެސް އެކަށީގައި އަރުން ކުރިކޮށް ވިދާޅުވާ ކަމެއްގެ ބަލަހައްޓާށެވެ.

އިލާތުވެރިންގެ ގޮތުގައި މިހާރުގެ އިޤުތިޞާދީ ރޫހު ބަޔަކު ވިސްނާ ވާހަކަ ބަޔާނުކުރަނީ، ގުޅި ހުށަހަޅާ ހުށަހެޅުމުގެ ސަބަބުތަކުގެ ބާރުގައި އެތަކެތީގެ ގޮތުގެ ރަސޫލެއް އަދި ބާރާމާއްދާގެ ނުވާ އުމުރެވެ. ކަމުގައިވުން ހިފުމެވެ. އަދި މިއި ޚަލީފާއަށް ކާރުބާރުވާ ސަލާމަތެވެ. ހަމަ މިހާރުން އަހަރެ ސަބަބަކީ އިލާމުގެ ހުއްދައެވެ. އެހެން މިހާ އިލާތުގެ ގޮތަކައި ހަމަޖެހިގެން ކާރުބާރުގެ ގޮތުގައި ކާރުބާރުވާނެ ބާރުގެ ބަލަހައްޓާވެ. މިހާރު އެހެން ބަލަހަށް ނަމަ ބައިކޮށްދީ ގޮތް ދަރުމަވެ. އިލާތުވެރިން މިހާރުގެ ޚަލީފާގެ ބަލަހައްޓާ ބައި ނުކުރެއްވިއެވެ. އެހެންކުރުމުގައި ދަރު ހުމާނާ

ޝުވާކުރުމުން ފަރުދައިން ހުރުމަކީ އާލާދަރިޔާއް ކަމުގައި ބައިކުރެއްވިއެވެ. އަދި މިކަންތައް ވިޔަފާރިވެރިންގެ ތިޔަގޮތް ބުނެ އާދީ،
މިނިވަންވެފައިވާ އަސީރާއި، ކާފަރުންގެ ތެރޭގައި ދިރިއުޅޭ މުސްލިމުންނާއި، ގާތުން ބަލަހައްޓައި އަލަށް އިސްލާމްވާ މީހުންގެ
ތިޔަގޮތް ފަރުދައިންނެވެ. އަދި މިކަމަކީ ދަރިވަރުކަމާ އިމާމް އަބޫ-ޖަޢުފަރު رحمه الله ގެ ތަފްސީރުގައި ސާލިމް އިބްނު އަބީ
ޖަޢުދުގެ ރިވާޔަތުން، الله سبحانه وتعالى ގެ މިބަހީ ބަސްފުޅާއިގުޅޭ އައިސްފައިވާ ރިވާޔަތެވެ. "އަދި الله އަށް ތަޤުވާވެރިވާމީހާ
(ދަންނާނެ!) އެއިރުގެ އޭނާއަށް ނުކުންނާނެ މަގެއް ދެއްކަވާނެއެވެ." (سورة الطلاق ، 2) ސާލިމް ވިދާޅުވިއެވެ. "ޢައުފް
ބިން މާލިކް އަލް-އަޝްޖަޢީގެ ދަރިކަލުން ކާފަރުންގެ އަތްދަށުގައި އަސީރުކަމުގައި (ޖަބުރާ) ގެ މީހަކާއި ގުޅުނެވެ. އޭނާ ނަބިއްޔާ صلى الله عليه وسلم ގެ
އަރިހަށް އައުމުން ނަބިއްޔާ އޭނާއަށް ހަދީޘްކުރެއްވިއެވެ. 'الله އަށް ތަޤުވާވެރިވެ ކެތްތެރިވާށެވެ.' ދެން އޭނާ އެނބުރި ދިޔަ
ހިނދު އޭނާއަށް ފެނުނީ، ދަރިކަލުން އަސީރުކަމުން އެނބުރި އައިސްފައިވާ ތަނެވެ. الله ދުޝްމަނުންގެ
ޖަނަވާރު އޭނާ މިނިވަން ކުރެއްވިއެވެ. އަދި އޭނާ (މިނިވަން ވެގެން) އައި އިރު އައީ ދުޝްމަނުންގެ ބަކަރިތަކެއްޓާއެކު
ރިޔާދުށްނެވެ. ދެން ފަހު މިހަބަރާއިގެން އޭނާ الله ގެ ރަސޫލާގެ އަރިހަށް އައިސް ދަންނަވައިފިއެވެ. 'އޭ الله ގެ ރަސޫލާއެވެ.
މިކަންތައް ހަލާލުތޯ އޭނާ ބަނަށްޓު ހުށަހަޅާލީ؟' އެކަލޭގެފާނު ދެންނެވިއެވެ. 'އާއެކެވެ.' " (جامع البيان في تأويل القرآن)

އެހެންކަމުން މި މުސްލިމު އަސީރު އޭނާ ސަލާމަތްވެގެން އެބަކަރިތައް ނަގައިގެން ހިނގައެވެ. އަދި ނަބިއްޔާ صلى الله عليه وسلم
އެމީހުންނަށް ހުރުމަތް އޭގެން ނަގުމަކަން ހުއްދަކުރައްވައެވެ. ސަހަބީ އުތުބާއަކާއި ތުމާމާ ބުރަހާނުގައި، މުސްލިމުންގެ ހަމައިރުވެރިކަން
ހިފާ ސަރަހައްދުން ބޭރުގައި ނިގުޅައިވާ ތަކެތްކޮށްފައި، އަދި ތަމާމުކުރައްވާ ނުވަތަ ހަނދާނުކުރައްވާ ނޫނު ނިގުޅައިފައިވާނޫއޭ،
އަދި ނަބީ صلى الله عليه وسلم ގެ އިދިސަވާރުއި ނުބައި ނިގުޅައިވާ ތަކެތި ކަމުގައި ވެމުންނެވެ. އެހެންކަމުން މިތަކެތްތަކީ ޢަނިމާ ކަމުގައި
އެނބިއްޔާ ކަނޑު އަރުވާލައްވާފައެވެ. މި ސަހަބީންތަކާއި ދުރުގައި އިޚްތިލާފް ކަމުގައި ކަނޑައެޅުމަކާ ޝަރުޢީ،
އެތަކެތީގެ ދަރުމަ ބަރަށްކުރެއްވި އިމާމް ހުރަތުގެ ނުވަތަ ނިގުޅޭ ކަމުގައިވެފައެވެ. އަދި މިއުސޫލު ވިޔަފާރިވެރިއެއް، އޭނާ
ދަރުމަ ބަރަށްކުރެއްވި މިމާލު ދުރުގައި ނަގައިދާނެކަމަށް ހިފާހަދަޔާ ކަމަކަށް ނުބައި ނުކުމެވޭ. އިމާމް އަލް-ބަޣަވީ رحمه الله ވިދާޅުވިއެވެ.
"އަދި އޭނާ ދަރުމަ ބަރަށްކަން ވަންނަނީ ނަމަ، އަދި ވަރު ބަރަށްވީމާގެ އަތުން ދުރުގައި، ވިޔަފާރި ދުޝްމަނުންގެ ޢަމިއްޔަތުން
ނަގައި އަދި އެއަށްފަހު އޭނާއަށް އޭނާގެ ދުރު އިންސާފުކަމަށް ހިފައިދިނަމަ، (އުމުރުތަކުގެ) މިންވަރުކަމަށް ވަނީ ހުށަހަޅަން
ހުރަހެއްނެތް ނުހި އޭނާއަށް ހުއްޓަސް ވެވޭނެއެވެ." (التهذيب في فقه الإمام الشافعي)

އަދި ދަރުމަ ބަރަށްކަމުގައި ދިރިއުޅޭ، ކާފަރުންނަށް ސަބަބު ސިޔާސަތަށް ތަޅާކަރިކަމެއް ހުރަހެއްދެއްވި ނުވާ މީހާގެ މައްސަލަ އުޅެ
ބުރުތަކެއް ވެއެވެ. ހަމަ މިފަދައިން ދަރުމަ ބަރަށްކަމުގައި އަލަށް އިސްލާމްވާ އެއަށްފަހު ކާފަރުންގެ އަތުން ވައްކަން ކުރާ
މީހާގެ ބުރުތަކީ ވެއެވެ. ސަހަބީ ނަބިއްޔާ صلى الله عليه وسلم ގެ ޢަހުދުގައި ބަކަރިތައް ނަގި މީހާގެ ބާރުދުވަހު މި ޝަރުޢީކަމެއް
ވެއެވެ. އަދި ކާފަރުންގެ ރިވާޔަތް ނުވަތަ މިފަދަ ދުވަހު ހުރަހެއް ހުރަހެއްދެއް ކަމަށް ބަލާ މީހުންގެ ފަރުމާން އެއްވެސް
ދަރިފުޅު ނުވާނެއެވެ. އިބްނު އަބީ ޒައިދު އަލް-ޤައިރަވާނީ ވިދާޅުވިއެވެ. "ސަޙްނޫނު ވިދާޅުވިއެވެ. 'އަދި ދަރުމަ ބަރަށްކަމުގައި
ބައްލަ އިސްލާމް ވެއްޖެނަމަ، އެބައިމީހުންގެ މަތްކަށް، ކެރޭތަނަށް މިންވަރުކަން ގޮސްފަ މީހުނާ ގުޅިން އަދި ދުވަނ
ނިގުޅައިގަތުން ހުރުމަތް ވެވޭނެއެވެ.' " (النوادر والزيادات)

އަދި މުދަލުގެ ވެރިޔާ އާއިލާއި އެއްވެސް ފަރުވާތެއް ބޭއްޓެވުމެއް ނެތެވެ. އެހެންކަމުން ކާފިރުންގެ ތަރިކައިން ފިޔަވައިރުންނާއި، އަނބިކުދިންނާއި، އަދި ކުދިކުދިންގެ މުދާ ވެސް ވަކަށް ނަގައިގަނެއެވެ.

ޙަރުބީ ކާފިރުންގެ އަތުން ނަގައިފާ މުދާ ބަހާނެ ގޮތް

ޣަނީމާ (ބަހާނެ ގޮތް):

الله سبحانه وتعالى ވަޙީ ކުރައްވައިފައެވެ. "ތިޔަބައިމީހުން ދަންނާށެވެ! ތިޔަބައިމީހުން ޣަނީމާ ކޮށް މުދަލެއްގެ ފަސްބައިކުޅަ އެއްބައިވަނީ الله އަށާއި، (އެކަލާނގެ) ރަސޫލާއަށާއި، (އެނބިއްޔާގެ) ގާތްތިމާގެ މީހުންނަށާއި، ޔަތީމުންނަށާއި، މިސްކީނުންނަށާއި، ދަތުރުވެރިންނަށެވެ. (އެއީ) الله އަށާއި، ބަދުރާއި، ބާޠިލު ވަކިވެވުނު ދުވަހު، ދެ ޖަމާޢަތް ބައްދަލުވި ދުވަހު، މިގޮތަށް އަޅާއަށް ބާވައިލެއްވި ތަކެއްޗަށް، ތިޔަބައިމީހުން އީމާންވާ ކަމުގައިވާނަމައެވެ. الله އީ، ކޮންމެ ކަމަކާމެ ކުޅަދުންވަންތަ އިލާހެވެ." (سورة الأنفال ، 41)

އެހެންކަމުން ޣަނީމާ ފަސްބައިކުޅަ ހަތަރުބައި ވަނީ އެ ޣަނީމާ ނެގި މުޖާހިދުންނަށެވެ. އަދި ބާކީ ބައި ވަނީ الأنفال ސޫރަތުގައި ޣަނީމާގެ އާޔަތުގައި ބައި ކުރެވިފައިވާ ފަރާތްތަކަށެވެ. އިބްނު ޢުމަރު އަދި އިބްނު ޢައްބާސް رضي الله عنهما ރިވާކުރައްވާފައިވެއެވެ. "الله ގެ ރަސޫލާ صلى الله عليه وسلم ޚުމުސް ފަސް ބައިން ބައިކުރެއްވިއެވެ." މާނައަކީ ބާކީ ހުރި ޚުމުސް ފަސްބައިކުޅަ އެއްބައި އިތުރު ފަސް ބައިން ބައިކުރެއްވިއެވެ. އިމާމް އަޙްމަދު ވިދާޅުވިއެވެ. "الله އާއި ރަސޫލާއަށް މިލްކުވާގޮތަށް ޚުމުސްގެ އެއް (ބައެވެ). އަދި ގާތްތިމާގެ މީހުންނަށް އެއް ބައިވެއެވެ. - އަދި އެއީ ނަބިއްޔާ صلى الله عليه وسلم ގެ ތިމާގެ ބޭކަލުންނެވެ. (އެބައި) ބަނީ ހާޝިމް އާއި ބަނީ މުއްޠަލިބް ގެ ތިމާގެ މީހުންނެވެ. އެހެނީ އެނބިއްޔާ صلى الله عليه وسلم މިބައި އެބޭކަލުންގެ ދެމެދުގައި ބެހިވި ނަމަވެސް އެވެ. - އަދި ޔަތީމުންނަށް އެއް ބައެވެ. އަދި މިސްކީނުންނަށް އެއް ބައެވެ. އަދި ދަތުރުވެރިންނަށް އެއް ބައެވެ." (مسائل الإمام أحمد رواية ابنه عبد الله)

الله އާއި ރަސޫލާ صلى الله عليه وسلم އަށް ވާ ބައި ހޭދަކުރާނީ ކޮންތަނަކަށް:

الله އާއި އެކަލާނގެ ރަސޫލާ صلى الله عليه وسلم ގެ ބައިމުދަލު - އެންމެ ރަނގަޅު ރައުޔަށް - އެބަލާއްކަލި އެއީ އަމާއި ހަމައިގައި މުސްލިމުންނަށް ފައިދާ ހުރި ކަންކަމަށް ހޭދަ ކުރާތީ 'ފައި' އެވެ. އިބްނު ޤުދާމާ رحمه الله ވިދާޅުވިއެވެ. " الله، މިބައި އެކަލާނގެ އަދި އެކަލާނގެ ރަސޫލާއަށް އެކަށީ ކަނޑައެޅުއްވާފައި ވީ، އެނބިއްޔާގެ ބައި ޖެހޭނީ މަޞްލަޙަތަށް (މުސްލިމުންނަށް ފައިދާ ހުރި ކަންކަމަށް) ކަމާއި އަދި މިއީ އެނބިއްޔާއަށް ހާއްސަވެ، އެނބިއްޔާ އަވަހާރަވުމުން ހުއްޓިގެން ބަދަލު ނުވާނެ ދާއިމީ ހުކުމެއް ފަދަކަމެކެވެ." (އިބްނު ޤުދާމާގެ المغني އިން ނަގައިފައި)

ފައި (ބަހާނީ ގޮތް):

ސޫރަތުލް ޙަޝްރުގައި الله سبحانه وتعالى ވަޙީ އެކަންކަމުގެތެރެއިން ފައި ހުކުމުތަކާއި ކަންތައްތައް ބަޔާން ކުރައްވާފައެވެ:

“ރަށްރަށުގެ އަހުލުވެރިންގެ ކިބައިން، الله، އެކަލާނގެ ރަސޫލާއަށް ފައި މުދަލުގެ ގޮތުގައި ދިނުއްވާފައިވާ އެއްޗެއްސަކީ (ދަންނާށެވެ!) ފަހެ، އެ ތަކެއްޗަކީ، الله އަށާއި، ރަސޫލާއަށާއި، ގާތްތިމާގެ މީހުންނަށާއި، ޔަތީމުންނަށާއި، މިސްކީނުންނަށާއި، ދަތުރުވެރިންނަށް ހާއްސަވެފައިވާ ތަކެއްޗެވެ. އެއީ އެ މުދާތައް ތިޔަބައިމީހުންކުރެ މުއްސަނދިންގެ ދެމެދުގައި ދައުރުވާ ކުރިޔަށްނުދާނެހެންކަމުގައެވެ. އަދި ރަސޫލާ ތިޔަބައިމީހުންނަށް ގެނެސްދެއްވާ ތަކެތި، ތިޔަބައިމީހުން ހިފާށެވެ! އަދި އެކަލޭގެފާނު ތިޔަބައިމީހުން ނަހީކުރައްވާ ކަންކަމުން، ފަހެ، ތިޔަބައިމީހުން ދުރުވެގަންނާށެވެ! އަދި ތިޔަބައިމީހުން الله އަށް ތަޤްވާވެރިވާށެވެ! ހަމަކަށަވަރުން، الله އީ، އަދަބުދިނުމުގައި ގަދަފަދަވަންތަ ރަސްކަލާނގެއެވެ. އެއުރެންގެ ގެދޮރުތަކާއި، އެއުރެންގެ މުދަލުން ނިކުމެވިގެންދިޔަ ފަގީރު މުހާޖިރުންނަށް (އެ ފައި މުދަލުގައި) ހައްޤުއޮވެއެވެ. އެއުރެންނީ الله ގެ ހެޔޮއަޅުވެރިކަމާއި ރިޟާވަންތަކަމާއި، ތަރައްޤީގައިގޮތުން އެދޭ މީހުންނެވެ. އަދި الله އަށާއި، އެކަލާނގެ ރަސޫލާއަށް ނަސްރުދޭ މީހުންނެވެ. އެއުރެންނީ ހަމަ ތެދުވެރިންނެވެ. އަދި އެއުރެންގެ ކުރީގައި، މަދީނާގައި ވަޠަނުވެރިވެ، އީމާންކަމުގައި ޤާއިމުވެތިބި އަންޞާރުން، އެއުރެންގެ ގާތަށް ހިޖުރަކުރި މުހާޖިރުންދެކެ ލޯބިވެއެވެ. އަދި އެއުރެންނަށް (އެބަހީ: މުހާޖިރުންނަށް) ދެވުނު އެއްޗެއްޗަކާމެދު ބޭނުންވުމެއް (ނުވަތަ ދަހިވެތި ކަމެއް) އެއުރެން (އެބަހީ: އަންޞާރުން) ގެ ހިތްތަކުގައި ނުފެނެއެވެ. އަދި އެއުރެންގެ އަމިއްލަ ނަފުސްތަކުގެ މައްޗަށް، އެއުރެންނަށް އިސްކަންދެއެވެ. އެއުރެންނަށް ބޭނުންތެރިކަން ބޮޑުވެފައި ވިޔަސްވެސްމެއެވެ. އަދި އަމިއްލަ ނަފްސުގެ ދަހިވެތިކަމުން ސަލާމަތްވެއްޖެ މީހާ (ދަންނާށެވެ!) ފަހެ، އެއުރެންނީ ހަމަ ނަސީބުވެރި މީހުންނެވެ. އަދި އެއުރެންގެ ފަހުން އައި މީހުން ބުނެއެވެ. އަހަރެމެންގެ ވެރިރަސްކަލާނގެއެވެ! އަހަރެމެންނަށާއި، އަދި އަހަރެމެންނަށްވުރެ ކުރިން އީމާންވި، އަހަރެމެންގެ އަޚުންނަށް ފާފަފުއްސަވާދެއްވާނދޭވެ! އަދި އީމާންވި މީހުންނަށް އަހަރެމެންގެ ހިތްތަކުގައި ރުޅިވެރިކަމެއް ނުލައްވާނދޭވެ! އަހަރެމެންގެ ވެރިރަސްކަލާނގެއެވެ! ހަމަކަށަވަރުން، ކަލޭގެފާނީ، ނިހާނު އޯގާވަންތަ، ރަޙްމަތްވަންތަ އިލާހެވެ.“ (سورة الحشر ، 7-10)

އިސްލާމްދީން ވަޙީ ފައި ހުށަހަޅަނުކުރެވިފައި ނުވަތަ ނަފަލާ ކަމަށް، މި ވައްސަލަތުގައި ދެބަސްވެފައިވާކަމެވެ. މި ޚިލާފު އަށްވަނީ ދެފުށިލި ސަބަބެއް سورة الحشر ގެ 7 ވަނަ އާޔަތުގައި الله سبحانه وتعالى ބަޔާން ކުރައްވާފައި އޮތް ބައިތަކީ الأنفال ސޫރަތުގައި ޣަނީމާގެ ޚާއްސަ ބަޔާން ކުރައްވާފައިވާ ބައިތަކާގެ މީހުން ކަމުގައިވުމުންނެވެ. އެހެންކަމުން އިސްލާމީ ފުޤަހާއިން ބައިގަނޑެއް އާޔަތުގެ ބޭނުންކުރުން ދުރަށާ މާނަ ނެގިއެވެ. އެއީ الأنفال ސޫރަތުގައި الله سبحانه وتعالى ހުމުސް ނަންގަވަންތަވީ ފަހަރެއް ނަންގަވަނޑުވަފައި ނަތީ ކަމުގައި ވިއްސަވައެވެ. އިސްލާމީ ފުޤަހާއިން އެތުރު ބައިގަނޑެއް މިކަމުގައި އުމަރު رضي الله عنه ގެ ރައުޔު ނަންގަވައެވެ. އެކަމަކުވެސް، الله سبحانه وتعالى ގެ މި އާޔަތްތަކުން ކިޔާވާ ވިދާޅުވެވަޑައިގަތީ ދީނުނެވެ. މި (އާޔަތްތަކުން) އެންމެހާ މުސްލިމުން އެއްކޮށް ހިމެނޭގޮތަށް ފޯރުވައެވެ.“ އެހެންކަމުން މި އާޔަތްތަކުން ބަޔާންކުރައްވާގެ ސަބަބަކީ މި އާޔަތް ތަކުގައި މިވާ ޙުކުމްގެ އަޅުގަނޑުގައި އެންމެހާ މުސްލިމުން ޝާމިލުވާކަން އޮޅުންފިލުވައި ދިނުމާއި އަދި

މިއީ ހަމައެކަނި ބަޔާން ކުރެވުނުގައި އެވާ ބައިތަކަށް އެކަނި ހުކުމް ދިމާން ޚާއްޞަވެގެންވާ ކަން ދައްކައިދިނުމަށް ނޫންކަމެވެ.

الكافي ގައި އިބްނު ޤުދާމާ رحمه الله ވިދާޅުވިއެވެ. "(ބިސްމިއްލާ) މިދުރުހުގައި ފާޚާނާގެދޮރުވެރި އެތަކެއް ހުރަސްތަށް ހުރަސްއަޅާ ނުހުށަހަޅާނެތެވެ. އެއީ الله سبحانه وتعالى ގެ ޒިކުރު ބަސްފުޅުގެ ސަލަވާތްތެވެ. 'އަދި އެއްޗެހީގެ ޝައިޠާން الله، އެއިލާހުގެ ރަސޫލާއަށް ފައިގެ ގޮތުގައި ދެއްވައިދީ ހުދަވަސްކަމުދު (ދަންނަވާ!) ފަރު، ޢިބާދަތްތަކުގެ ވެސް އެ ހުދާ އަޅުގަދަނީ ބަޔާނަށް، އަރައްވާ، ޢަމަލުތަކުން ދެއްވާފަރާތް ނުވައްވާ....(އާދަމާއި ޚުދާފައިވާ އާދަމުގެ ދަރިންގެ ނިޒާމުތަކުން)' އެހެންނަމަކުން އެއިލާހު މިތަނުގައި އެއްކޮށް އެންމެހާ މުސްލިމުންނަށް ކަނޑައެޅުއްވިއެވެ. މިއާދަމުގެ ދަރިވާ ވިދާޅުވެފަރުމާފައި ހުމަރު رضي الله عنه ވިދާޅުވިއެވެ. 'މި (އާދަމުގެ) އެންމެހާ މުސްލިމުން އެއްކަލަ ހިމާޔަތްކުރެއްވިއެވެ. އަދި ތިމަން އެކުވެސް ޖެހެންދެން ދިރި ހުރެއްޖެނަމަ، ހުއިހަރީ މިހަރު ހިމާޔަތް (ޤަބުރުގެ) ވާދީގައި ވަނީކަން، އެކަމަނާބަޔާ ދުވަހުކާއްވާ ޢަރުވާފައި ނުވާ ބުރި، އޭނާއަށްވާ ފައި އިން އޭނާގެ ބައި ލިބޭތަން ފުރުނިހެވެ.' " (الكافي في فقه الإمام أحمد)

ނަމަވެސް އިބްނު ޤުދާމާ ނަންގެވި ރައްޔަތު ފައި ވެސް ހުކުމަކަށް ހުރަހެއްނެތްކަމަށެވެ. އެހެންނަމަވެސް ފައިގެ ފަސްބައިކަށް އެއްބައިގެ މިދުވަސްކަން، الله سبحانه وتعالى ފަނިލާއި ފައިގެ އާދަމުގައި ނަންގަނޑުވާ ފަރާތްތަކަށް ފެއެވެ. އަދި ފައިގެ ބޭލި ހަތުރުބައިގެ މިދުވަސްކަން ވަނީ އެންމެހާ މުސްލިމުންނަށް، އެކަށޭނެގެ ފުށް الكافي ގައި ބައްޓަންކުރެއްވުމުގައިވާ ތުރުތިބޭނުވެ. އެކަށޭނެން ވިދާޅުވިއެވެ. "އެ ފެނުނީ އެންމެ މުހިއްމު ބައިންނެވެ. ދުން އެއަށްފަހު މުހިއްމީ ބައެވެ. އަދި ފައިދާކުރި ކަންތައްތަކުގެ ތުރުއިން އެންމެ މުހިއްމު ކަމެއް މުސްލިމުންގެ ޢަޤީދާގަތުރުތަކުގެ އަސާސީ ހުރުދުތައް ހަމަޖެއްސުމަކީ، ކަޢުބާގައިވާ ޖަދުދުތަކަށް މައިދާނަށް ދިޔުން ނުރުމަކީ، އަދި އެބައިދިޔުން އަސާސީ ބޭނުންތައް ދެއްކުން ގަތުވާ ހަމަޖެއްސުމައި، ބާރާކުރުން ޖެހޭ ކަންމަ އެއްޗެއް ބާރާކުރުމަކީ، އަދި ހަންދުގެތައް ކަންމަކީ، އަދި ސަލާމަތީ ހަތިރާގެ ތުރުއިން ގަނޑަނަށް ޖެހުމެއް ކަންމަ އެއްޗެއް ގަތުމަކީ، އަދި އެއަށްފަހު މުހިއްމީ ކަންތައްތަކީ ދުން އެއަށްފަހު މުހިއްމީ ކަންތައްތަކެވެ. އާގެތެރޭގައި ބާރާތަކީ މަގުތަކީ މިސްކިތްތައް އެޅުމަކީ، ކަރު ކަންމަކީ، ފުން ބޭރުވުން ހުއްޖަވުމަށް (ފުރުތައް ބާރާކުރުމަކީ)، ގަސްދޭނާއި އިމާރާތްކުރުމާއި މުޖުތަމަޢުގެ އަދިވެސް މުސްލިމުންނަކީ ބޭނުން ޖެހިދާ ފުރިހަމަކަމުގެ މުސާރަތަށް ކަނޑައެޅުމަކީ، އަދި މިދުވަސް މުސްލިމުންނަށް ފައިދާ ހުރިހާ ކަންތައްތަކެވެ. އަދި އެއަށްފަހު ބާކީވާ ގަތަށް މުސްލިމުންގެ ދުރުގައި ބަހާލެވެއެވެ. އެއީ އިސްލާމް ބައިކުރުން އާދަމައި ހުމަރު رضي الله عنه ގެ ބަސްފުޅުގެ މަގްސަދެވެ." (الكافي في فقه الإمام أحمد)

ރައްކާތެރިކަން ދިނުން

ދަރިން ކުޑަކަލު އިއްބާރާގެ ބިރުން ކަމާއި، އަދި ބަލިވެ ކާފަރުންގެ ޖެހުމާއި މުޅިދުނިޔޭ އެއްބަސް ބުރުމުތައް ނުވާކަމާއި، އަދި ދިނުމުގެ މުޢާމަލާތުގައި ރައްކާތެރިކަމުގެ ބަރުދަށް އެބައިމީހުންގެ ޖެ އުދަގޫތަކުން މަދު ކުރިކަމަށް ދުރު އެއްފަހަރު ހިނގުމުގެ ނުވެވޭނެ. މުޢާމަލާތުން ދުރު ބެހެއްޓުމެވެ. - މުސްލިމުންގެ ޒުވާނުން ރައްކާތެރިކަމުގެ ދައުރުގައި ދަރިފުޅުންނާ ހަމަ ހަނދާނުގެ ދުވަސް ނުހަނު ގުޅުންހުރި އެއްބަސްވުމެއް ކަމުގައި، މިފަދަ ދައުރުތަކުގައި ސަލާމަތީ ޢަމަލުތައް ފުރިހަމަ ކުރުމަށް މިފަދަ ދައުރުތަކަށް ވަރުގަދަ އެއްބަސްވުންތައް ނުވަތަ ބަދަލުކުރަން ފާލުބަލާ. އަދި މިއީ އިޖްތިމާޢީ. އަދި މިކަމާއިގުޅޭ އެއްވެސް އިޖްތިމާޢީ ނުވެވެ.

الله ގެ ރަސޫލާ صلى الله عليه وسلم ޙަދީޘް ކިޔުއްވިއެވެ. "މުއާމަލާތު (ރައްކާތެރިކަމުގެ އެއްބަސްވުމާއި، ނުވަތަ ހަނދާނާ ދުވަސްތަކުގެ ނުވަތަ ދިރިއުޅުމުގެ އެއްބަސްވުމާ ގުޅުން) މަރާލައިފި މީހަކަށް ޖަންނަތުގެ ވަސް ނުދެވޭނެއެވެ. އަދި ހަމަކަށަވަރުން އޭގެ ވަސް 40 އަހަރު ދުރުގެ ދުރުމިނުގައި ދުވާ ދުރުމިނުގެ ބަރަކާތަކަށް ހިނގާނެއެވެ." (البخاري)

މުސްލިމުންގެ ޒުވާނުން ރައްކާތެރިކަމުގެ ދައުރު ދީނީ ބަރަކާތް ދިރުވާލަނީމަ، އެންމެ މުސްލިމުން މި ދައުރުގައި ބަނދުވާ އެބައިމީހުންގެ އަމާނާތް ހިފާ މަނީފަށް ނުރައްކާތެރި ދިޔުމުން ދުރުކުރެވޭނެއެވެ. އެއީ ޢަލީ رضي الله عنه ގެ ރިވާޔަތެއް ރިވާކުރާ ޙަދީޘްގެ ވާހަކަ ބަރަކާތްގައި ވާފަހަރެއްގައިވެއެވެ. ޢަލީ رضي الله عنه ވިދާޅުވިއެވެ. الله ގެ ރަސޫލާ صلى الله عليه وسلم ޙަދީޘް ކިޔުއްވިއެވެ.
"އެބައިމީހުންގެ ދައުރުތަކާއި ދުރު މުސްލިމުންނަކީ އެކުވެރިވާ ބައެވެ. - އެބައިމީހުންގެ ތެރެއިން އެންމެ ދަށު މީހުންވެސް އެ ދައުރު ނަގައިދެވިދާނެ ގަތުމަތަކުގެ މަސައްކަތް ކުރެއެވެ. އެހެންކަމުން މުސްލިމަކަށް ބާވާތްތެރިވެއްޖެ މީހާ، އޭނާގެ މައްކަރު الله އާއި މަލާއިކަތުންނާއި އެންމެހާ މީސްތަކުންގެ ލަޢުނަތް ހުއްޓެވެ. އަދި އޭނާގެ ރިބައިން އެއްވެސް ކަމެއް ގަބޫލުވެގެން ނުވާނެއެވެ." (البخاري) އަދި ހަމައެއާއެކު ޢަލީ رضي الله عنه ގެ ރިވާޔަތެއް އައިސްފައިވާ އެހެން ރިވާޔަތެއްގައިވެސް ވާފަހަރެއްގައިވެއެވެ. އެކަމާގުޅޭ ވިދާޅުވިއެވެ. ނަބިއްޔާ صلى الله عليه وسلم ޙަދީޘްކިޔުއްވިއެވެ. "އެބައިމީހުންގެ ޖެހޭއި ދުރު މުއުމިނުންނަކީ ހަމަހަމަ ފެންވަރު ބައެވެ. އެބައިމީހުންނަކީ އެހެން ހުރިހާ އެންމެހުންނާއި ދެކޮޅަށް އެއް އަތެވެ. އަދި އެބައިމީހުންގެ ދައުރު ނަގައިދެވިދާނެ އެންމެ ދަށު މީހުންވެސް ގަތުމަތަކުގެ މަސައްކަތް ކުރެއެވެ. މުއުމިނަކު (ކާފިރެއްގެ ބަދަލުގައި) ކާފަރަކު (ކާފަރު މަރާލައިގެން) މަރާލެވިގެން ނުވާނެއެވެ. އަދި ޢަހުދު ދައުރުގައިވާ މީހަކުވެސް މަރާލެވިގެން ނުވާނެއެވެ." (ރިވާކުރެއްވީ

أحمد ، أبو داود ، އަދި النسائي)

ޢިބާދާ ހިންގުން ވިދާޅުވިއެވެ. "އައްޔު މުބާރަކު ޙަޒްރަތުގައި ރިވާކުރެއްވި ޢަބްދު ޢިބާދަ ޢިބާދު އަދި-ޙަނީފީ ޝާމުން އައި ހިނދު، އަދި އޭނާ އަތުގައި މުޝްރިކުންގެ މާލު ވިހިނދު އޭނާއަށް ބެރުވުނެވެ. 'ފިޔާ އިސްލާމް ވާންވީތޯ ކިޔުނެވެ. އަދި އެހެނަސް ފިޔާ މިމާލު (ފިޔާގެ މިލްކިއްޔާތަށް) ނަގަންވީތޯ ކިޔުނެވެ. އެހެން މިއީ މުޝްރިކުންގެ މުދަލެވެ.' އެހިނދު ޢަބްދު ޢިބާދު ބުނެއެވެ. 'ޙަރަދުގެ އިސްލާމްކަން ޤަބޫލު ޙަރަދުން ޙަވާލުކުރެވުނު މުދާ ހަވާލުކުރުން ވާޖިބުކަމުގެ ސަބަބުން ޤަބޫލު ނުކުރެވޭ ކަމެވެ.' (سيرة ابن هشام)

އަދިވެސް ރިވާވެގެންވެއެވެ. ހިޝާމް އިބްނު ޢުރްވާ رضي الله عنه އެކަލޭގެފާނުގެ ބައްޕައިން ރިވާކުރައްވައިގެން ޢާއިޝާ އަންހެނުންގެ ބަރަކާ ވިއެވެ. އަދި އެއަށްފަހު އެކަލޭގެފާނު އެބައިމީހުން ދަޑާލައި އަދި އެބައިމީހުންގެ މޫނު ނަހަނގެވިއެވެ. ދެން އެއަށްފަހު އެކަލޭގެފާނު އަރިސް އިސްތަމްބިލުން ގޮތުގެ ދުވަހުގެ ބުނެފައެވެ. އެހިނދު ނަބިއްޔާ صلى الله عليه وسلم ބަރިޔޮރު ކިޔުއްވިއެވެ. “ޔާ ބަކުރެވެ، އިސްލާމްދީނުގައި ދުވަހަކީ، ކޮންމެ ޤައުމަކަށް ޢީދު ދުވަހުގެ ޤައުމުތަކެވެ. އަދި އިސްލާމްދީނުގެ ދުވަސް، އެމީހުންގެ ކޮންމެ ޤައުމެއްގެ އެއްވެސް ދުވަހެއް ނެތެވެ.” (البخاري)

އިބްނު ޤައްޔިމް رحمه الله ވިދާޅުވެއެވެ. “މިއީ ނަބިއްޔާ صلى الله عليه وسلم ބަރިޔޮރު ކިޔުއްވި ބަސްފުޅު، 'ޔާ ބަކުރެވެ، އިސްލާމްދީނުގައި ދުވަހަކީ، ކޮންމެ ޤައުމަކަށް ޢީދު ދުވަހުގެ ޤައުމުތަކެވެ. އަދި އިސްލާމްދީނުގެ ދުވަސް، އެމީހުންގެ ކޮންމެ ޤައުމެއްގެ އެއްވެސް ދުވަހެއް ނެތެވެ'،
އާއި ގުޅޭ ގޮތުންނެވެ. ޖާހިލިއްޔަތުގެ ދުވަސްވަރު ދީނުގައި ބުނާގޮތުގައި ވާކަމާއި އަދި އެބައިމީހުންގެ ދުވާ ނިޔާކުރާ ކަން
ދިމާވާ ނުކުތާތަކަށް ދަލީލުވެއެވެ. އެހެން ޤައުމުތަކުގެ އެބައިމީހުންގެ ޢީދުތައް ތަޤުލީދުކުރުމަކީ ހަރާމް ކަމެކެވެ. އެހެން ދުވަސް
އެބައިމީހުންނާއި ތިލާ އެބައިމީހުން ޙައްޤުތަކަށް ދިނުމުގެ ޙަޤީޤަތެވެ. އަދި އެހެންނަމަ އެބައިމީހުން ޚިލާފުވެ ނުވެއެވެ
އެބައިމީހުންގެ ޢާދަކުރުމެވެ. އެހެންކަމުން ނަބިއްޔާ صلى الله عليه وسلم އެބައިމީހުންގެ ދުވަސްތަކުގައި ނުހިންގެވިއެވެ. އަދި އެއަޅުގަނޑު
(ފިތުރު ޢީދު އަދި ޢީދުލްއަޟްޙާ) ދިނުމަށް ނިކުމެވަޑައިގަންނަވައެވެ. އަދި އެބައިމީހުން އަރާތަކަށް ނުކުމެވަޑައިގަންނަވައެވެ.
(އެބައި އަހަރު އެކަމަކު އެބައިމީހުން ޤައުމަކު ބަރަކާތުގެ ހަމަ ކަމަށް ނުކުމެވަޑައިގަންނަވައެވެ.) އެހެން އަދި
މިއީ އިސްލާމްދީނުގެ ޢީދު ދުވަސް ދެކެއެވެ.” (زاد المعاد في هدي خير العباد)

ޢޫލުވާގެ ގޮތުން ބަލައި ކަނޑާ ޚުދުޖ ބިނާކުރުމުގައި އިމާރާތް ވަރުގަދަ ޒާތްތަކުތަކާ ކުރުމުގައި ނަބިއްޔާގެ ނަމޫނާ.

އަދި މިއީ ޢަބްދު الله އިބްނު ޢުމަރުގެ ބަސް، ދަރިއްޔާއި އިބްނު ޢަބްބާސް رضي الله عنهما ގެ ރިވާޔަތެވެ. އެހެން ދަރިއްޔާއި އިބްނު ޢަބްބާސް ކުއްޖާ އިބްނު ޢަބްދުލްމުޠަލިބު ބައްޕަގެ ރިހަރުގެ ނަބިއްޔާ ﷺ ކުޑައިރު ދަރަނީކަމަށް ބައްލަވައި ކުދިންނާ މެދު ހިތްހެޔޮ ކަމާއި ލޯބިވެރިކަން ދެއްކެވިއެވެ. އަދި އެކަމަށް ޓަކައި ނަބިއްޔާ ﷺ ކުޑަ ކުދިންނަށް ދެއްވި ނަސޭހަތް (ނަބިއްޔާ ﷺ އާއި ދުރު ދަރިކޮޅުގެ ކުދިންނާ ކޮޅުވާ ގަހަނާ) ތަރުބިއްޔަތު ދެއްކެވި (އެކަށީގެންވާ އަދަބުން) އިރުޝާދުން ދެއްވިއެވެ. އަދި ނަބިއްޔާ ﷺ ވަނީ މިކަމަށް އިރުޝާދުދީ ދެއްވާވަޑައިގަތީ ގޮތުން، މިގޮތުން އެކަށީގެން ވިދާޅުވި ބަސްތަކުގެ ތެރެއިން، "ހަމަކަށަވަރުން މިދުނިޔޭގެ ހެޔޮއެދުން ބޮޑަށް ގިނަކުރާށެވެ. އަދި އެއް އަހަރެއްގެ ވަރަކާ ކުޑަކުރި ހެއްކާކަމަށާ (ސަޢީދާބިން ވެރިޔާ އަހަރެން އެކަށީގެންނަށް ހަދާހެދުމާ ގިނަގިނައިން ކުރުމުން ދީނުގެ ތަޢުލީމް ދިނުމުގައި މިހެނެއް ހުރި ހެޔޮ ވަރަށް ދެރައެއް ގެއްލުމުގެ ގޮތުން ކުދިންނަށް ދެވުނެވެ. އެހެން އެކަމަށް މިހާރު ވަރަށް ގިނަކަމާ ކަމަކަށެވެ. ނަމަވެސް މިއީ الله ގެ ދީނުގެ ހަމަތަކަށް ވެސް ފިޔަވަޅުތަކެވެ.) އަދި އަހަރެން ދިޔައީ ކައިރިން ތަޢުލީމު އަޑުއެހީމެވެ." ކަމެއް ދެކެނެވެ. "އަދި الله ގަންދީ ދެކެވެ. ދިޔާ އަންނަ ކަމެއްގެ ނިމުމުގައި ގެއްލި ވެރިކަމެވެ." ދީން ދުނިޔޭގެ ކާމިޔާބު ވިދާޅުވިއެވެ. "އަހަރެން އަދިވެސް ދުވާލު ރަނގަޅުވެގެން، އެކަން ކުރުމާ މިކަމުގެ ޚިޔާލު ނުޖެހުނު ކުޅިވަރަށްވުމަށް އެބަ ނުގުޅޭ ވަރަށް އެހެން ދިޔުމާ ދުވަހު ސާފުކުރުމާ ބޭނުންވެއެވެ." އެހެން ކަމުން އެކަށީގެންވާ ބަދަލެއް އަދި އެ އަހަރެން ވަރަށް ދިޔައީ ބަރަކާތްތެރިކަމަށް، ނަބިއްޔާ ﷺ އެއް ބައިވެސް ހިތް رضي الله عنهم ، ނަބިއްޔާ ﷺ ކޮބާ ގަޔާވެސް ހެދި އެކަމުގެ ސަބަބުން ވަރަށް ގިނަ ބަޔަކު ވާހަކަ ތަޢުލީމުދީގެން ވިދާޅު ވަރުގަދަކަމެވެ. އެހެން އަޅުގަނޑުމެން الله ގެ ގަދަކަމުން ކުރީ ހިތްވަރުދިނުމާއި ދީނުގެ ތަރުބިއްޔަތު އެހީތެރިކަމާ ދޭން ޖެހެއެވެ. އެހެންކަމަށްވާ އެކަށީގެންވާ މިބަސްތަކުން ކުރިއަށް ގެންދެވިއެވެ. އަދި ކުރީގެ ހެޔޮ ކަމަށް ބޭނުންވެއެވެ. އެއީ މިކަމުގެ ސަބަބުން ކަމަށް ވެއެވެ. އަދި އެކަށީގެން ކުޑަކުދިންގެ ދޫކޮށް ބައްޕަ ވެރިޔާއަށް ބަލާފައެވެ. އަދި ނަބިއްޔާ ކޮޅަށް ޢަލީ ބިން ޢަބްދުالله އިބްނު ޢުމަރުގެ ބަސް ބެލުމެވެ. ވިދާޅުވިއީ: "މިދުނިޔޭ ދަރިވަރު ކުރީގެ ކުދިންނަށް ޖަވާބުދެވޭނެ ހެޔޮ އަހަރެމެން ތަޢުލީމުދީފައެވެ. އަދި އަހަރެން މިއީ އެކަމާ ގުޅިގެންނެވެ." އެހެންކަމުން މިކަންކަމީ އެކަށީގެންވާ ތަޢުލީމުދިނުމުގެ އެއް ވަސީލަތެކެވެ. 'މިއީ އެކަމާ ގުޅިގެންނެވެ' މިޒުވާނުން އެކަށީގެން އެއީ އެއްބާރު ކުރެވޭ ސަބަބެކެވެ. ވިސްނުން ބަދަލުވާ ތަޢުލީމީ ނިޒާމެއް ބިނާކުރުމުގައި ތަރުބިއްޔަތު ހޯދުމުގެ ކަމުގައި ނުވަތަ ސާފު ނަމޫނާ ގައިމުވެގެން ކުރެވޭ ކޮޅުކުރުމެވެ. ވޭތުވެދިޔަ އިސްލާމީ ތާރީޚީ ރިވާޔަތްތަކުން ތަރުބިއްޔަތުގެ މިސާލުތައް ދޭ ތަޢުލީމީ ނިޒާމު ބަދަލުކުރުމަށް ވުރެ ބޮޑަށް ނަމޫނާގެ ބަލައިގަތުމުގެ ތަފާތު ނުކުރާ އެކަކު ދަރިވަރުންނަށް ޒާތީ ޝަޚްޞިއްޔަތު ކަމުގައި ނަމޫނާ ދެއްވިއެވެ. އެއީ ސާފު ސިފަ ތަޢުލީމީ މައްސަލަތައް ނިންމުމުގައެވެ. އެހެން ތަޢުލީމީ ނިޒާމު ޚާއްޞަކުރިއްޔާ ތަޢުލީމީ ނިޒާމަށް ލިބޭ ފަރާތުގެ ދުވަހު ސާފު ސިފަ ތަޢުލީމީ ނިޒާމު ހެދުމަށް ކަމެއް އެއްބަސްވެފައެވެ.

އެއީ އަސާސީ ތަޢުލީމީ ބިނާކުރާ އެކަށީ ތަރުބިއްޔަތު ތަޢުލީމާއި ހިމެނޭ ގޮތުގެ ކަމެކެވެ.

ސާފު ސީދާ ބަސްތަކަކުން ރައްކާތެރިކަން ހުއްދަކަމާމެދު ފިޤުހުވެރިންގެ ދެމެދުގައި އެކަމުގައި އެއްވެސް ދެބަސްވުމެއް އޮތީކަމެއް ނޫނެވެ. އެހެންނަމަވެސް ސާފު ނޫން ބަސްތަކާއި ބޭނުންކުރުމާއި ދެތު ޢިލްމުވެރިންގެ ދެމެދު ހިލާފު ހުރެއެވެ. އެބައިމީހުންގެ ތެރޭގައި ބައެއް ކަލިމަތަކާއި ހަދީޘްތަކާއި ބަސްތަކަށް އެއީ ރައްކާތެރިކަން ދިނުން ކަމުގައި ގަބޫލުކުރާ ބައިމީހުންނާއި އެގޮތަށް ގަބޫލުނުކުރާ ބައިމީހުންވެސް ހިމެނެއެވެ. އަދި އިޚްތިލާފުވެރިޔަކު މިފަދަ ކަމެއް ޚާއްޞަކޮށްދިނުމުގެ ދަރަޖަ ކަނޑައަޅައި، ހަމަ އެކަކަށް އިޚްތިލާފުވެރިއަކު ހަމަޖެހިގަތުމުގެ ޝަރުޢީ ގުޅުމާއި މުޚާލިފުވެރިވުމުގެ ދަރަޖަ ކަނޑައަޅާފައިވާ ބާވަތުގެ ފެނުމަކީ އާދައާއި ހިލާފު ކަމެއް ނޫނެވެ.

ޚުލާޞާކޮށްލާއިރު، ސާފު ނޫން ބަސްތަކުން ރައްކާތެރިކަން ދިނުމުގެ ބާބުގެ ދަރުމަގައިވާ މަޤްޞަދުތަކެއް ބޭނުމުގައި އިޚްތިލާފުވެރިން އެއްބަސްވެފައިވާ އާންމު ގަވާއިދުތަކެއް ހިމެނިގެންވާ ބައިތަކެއް ނޫނެވެ. އަދި މިއިން މަޝްހޫރު އެއް ވަކި އުޞޫލެއްގެ ދަރަޖައިގައި ކަނޑައަޅާފައިވާ އިޖުތިހާދީ ހުކުމެއް ކަމަށްވާތީ، އަދި މިކަމުގައި ހިޔާލުތަކުގެ ފުރިހަމަކޮށްލާގޮތަކަށް ކަމުގައެވެ. އެހެންކަމުން މިއިން މައްސަލައެއް އޭގެ އިތުރުން ބާރުން ގެންގޮސް ނުވަތަ މިކަމުގައި ބާރުއަޅާފައިވާ ފުރިހަމަ ގޮތުގައި ކަމުގައެއް ނޫނެވެ.

ދާރުލް ހަރުބަކަށް ވަނުމަށް ދޫވާ 'އެންޓްރީ ވީޒާ' އަކީ ކާފަރުންގެ ފަރާއި މުޢާހަދާއެއް ކަމުގައި ނުވެއެވެ.

ޙަރުބީ ކާފަރުންގެ ފަރާތާއި މުޢާހަދާގެ އާންމު ޙުކުމަކީ ހުއްދަވުމެވެ. އަދި އޭގައި ޙަރުމަތެއް ނުވެއެވެ. އެހެންކަމުން އަޅުގަނޑުމެން އެއްވެސް ޙަރުބީއާއި ދެތު ދަރުބަސްވެއްޖެނަމަ އަދި އެބަޔަކު ޙަރުބީގައި ރައްކާތެރިކަން ދިނުން ނުވަތަ ނުދިނުން ދޫކޮށްލުމުގެ ހިޔާލުވެރިވެއްޖެނަމަ، އަދި ދުވަހެއްގެ ޙަރުބީ ތަކެއް ހުރެ ނުވަތަ ވަކިގޮތަކަށް ކަޑަވެފައިވާ ހާލު، އަދާކުރުމުގެ އެއްބަސްވުމުގައި ހަމަހަމަކަމަށް ވާ ކަމަކަށް އެބަހީ ދިނުމަށްވުރެ ހުރިހާ ކަމެއް ކުރެވޭނެއެވެ. ތަރައްޤީ ކުރާ ކަމެއްގެ ތެރެއިން ހަރުބީ ކާފަރުންގެ ފަރާތާއި މުޢާހަދާ ކުރުމުގެ ހުއްދަކަން ޘާބިތުވެއެވެ. ސަލަފުން ވެސް ހަރުބީއިންނާ ދެމެދު ސުލްޙަ ކުރައްވައިފައިވެއެވެ. އަދި ހަރުބީންނަށް ދެވޭ ރައްކާތެރިކަމަށް ޝަރީޢަތުން ނަމެއް ދެއްވައިފައިވެއެވެ. އަދި މިސާލަކަށް ފާރި ބާރަތައްގައި 'ރައްކާތެރިކަން ފޯރުކޮށްދިނުން' މިއީ ޝަރުޢީ ބަހުގައި އަމާންކަމުގެ (ޢަހުދު ދިނުން) ކަމަށް ސަލަފުންގެ ބެހުން ސަލަފުންވެ. އަދި ހަމަހަމަ ސަލަފުން ޝަރުޢީ އެއްބަސްވުން އަހުދު ސަލަފުންގެ މުޢާހަދާ ކަމުގެ ހުރިހާވެސް ބުނުނަސް ތަފާތު ނުވާނެއެވެ. އަދި ހަރުބީންގެ ޤާނޫނީ ގޮތުންވެސް ދެމެދު މުޢާހަދާ ކުރުމުގެ ޙަރަކާތްތަކުގައި ޝަރުޢީ އަހުދުތަކުގެ ނަމެއް ނުދޭނެއެވެ. އަދި މިކަންކަމަށް ބައިވެރިވުން މަނާ ދިނުމެއްގައި ސާފު ސީދާ ނޫން އަދި ވާހަ ތަރަށްވާ ބަސްތަކުން ބޭނުންކުރެވޭނެއެވެ.

ހުރިހާ އަހުދުތަކެއް ތަހުތީގެ ކާފިރުގެ ސަލަފުން އެކަމުގައި ބަރުމަޖެހުން ނުވާނެއެވެ - ޙަރުބީ ކާފަރުންގެ ބާރުގަދަ ފަރާތްތަކުން - ކާފަރުންނާ ދެމެދު ކަރުދާސް ފާސްކުރުމުގެ ގަވާއިދުގެ ސިޔާސީ ބައިވެރިވުން ހުއްދަވެއެވެ. އަދި އެކާފަރު ދާއިރާގެ ރައްކާތެރިކަމުގެ ދަށުގައި ބައިވެރިވުމުގައި އެއްވެސް އިޚްތިލާފެއް ނުވެއެވެ. އަދި ޙަރުބީ ކާފަރުން ފަރާތުން ވީޒާ ދޫކުރާ ޤައުމުތަކުން ވީޒާއެއް، އަދި ވީޒާ

ޒަމާނުން ކަމުގައި ވިޔަސް އުޞޫލިއްޔުންގެ މުދާ ނިޒާމާއިގުޅޭގޮތުން އިޖުތިހާދުކުރާއިރު މަޤާމު ހުރިން މުސްލިމުންގެ މައްޗަށް ހުއްޓަ ފެނުނުއެވެ. އަދި އެއްވެސް ޝަރުޢީ ދަލީލަކުން ނުވަތަ ދިރިއުޅުމުގެ އާދަކާދައަކުން 'އެންޑިރީ ވިޗާ' ރަކީ އެއްބަސްވުމެއް ކަމަށް ނުވަތަ އެކަމުން ރައްކާތެރިކަން ފުރިހަމަކުރުން ލާޒިމު ކުރާ ކަމެއް ކަމަކަށް ފާހަގަކުރެވޭނެ ނެތެވެ. އެހެންނަމަވެސް 'އެންޑިރީ ވިޗާ' ރަކީ ޤާނޫނީގޮތުން ވަރުގަދަ ދޭއް ހިމެނޭ ކަމެއް ކަމުގައި ބެލެވޭ ތަނަވަސް ކަމެއް ރައްކާތެރިކަން ފުރިހަމަކުރުމަށް ހާޒިރު ނުކުރެވޭނެއެވެ. އަދި ޤާނޫނީގޮތުން އެއްބަސްވުމަކުން ކުރިއަށް ކަމެއް ހިމެނޭ ވަރަށް ރައްކާތެރިކަން ކުރާއިރު ނުވާނެއެވެ.

އިބްނު އަބީ ޒައިދު އަލް-ޤައިރަވާނީ ވިދާޅުވިއެވެ. "އަދި އުޞޫލީންނަށް (ނުޖޫމު ބިލްއާލް) ރަސްމީފޮނުވުމުގެ ގޮތުގައި އުޞޫލީންނަކީ މުސްލިމުންނަށް ފޮނުވި ކަމުގައި ބުނު އަދި ރަސްމީފޮނު އުޞޫލީންނަކީ 'ފިޤުހަދަޢުލީންނަކަށް ރައްކާތެރިކަން ހުރި' ކަމަށް ބުނި ކަމުގައި ވިޔަސް އުޞޫލީން ރަސްމީފޮނުވާ ރައްކާތެރިކަން ހުރިހާ ފަރާތުގައި ނުވާނަމަ އަދި އުޞޫލީން ރަސްމީފޮނުވާ އެއްވެސް އެއްޗެއް ނުބައްލަވަ، އަދި މިހިސާބުގައި ކަންތައް މިއީ ބިޔުގެ އަހުލުވެރިންގެ ގޮތުގައި އުޞޫލީންނަށް ރައްކާތެރިކަން ލިބުން ކަމުގައި ބިޔުގައި އެނގޭ މިފަދައިން ބިލުގައި އާންމު ފޯރުކުރާ ނުވާނަމަ، މިއުޞޫލީންނަށް އެބުގައި ފޯރުކުރާ ބައިވެރިވުމަށް ވަރަށް މުދާ ނުލިބޭ ހުއްދަވެއެވެ. އަދި ހަމަ މިފަދައިން ރަސްމީފޮނު އުޞޫލީންގެ ފޯރުގައި

'އަހަރުގެ ފުރުބުން ފިޤުހަދަޢުލީންނަށް ރައްކާތެރިކަން ހުރިހާ ފަރާތަކުން، އެހެންނަމަވެސް ދައުލަތް އިސްލާމަކަށް ދޭ' މިފަދައިން ބުނު.

އަދި މިގެ ބަދަލުގައި ރަސްމީފޮނު ގޮތުގައި އުޞޫލީން އެއްވެސް އެއްޗެއް ނުބެނާ ޚާއްޞަގޮތުގައި ވެސްފައެވެ. މިހިސާބުގައިވެސް ގޮތް އުޞޫލީންނަށް ނުލިބެނަ ވަރަށް ފޯރުކުރާ އަދި މިނޫން ކަންބަޔާއެއްވެސް ނުބަޔަށްޓަ ދައްކާ ޚާއްޞަ ދީނާރު ދިވެހިބަސްއެވެ...

ބާރުގެ ބައެއް އިޖުތިހާދުން ވިދާޅުވެފައިވެއެވެ. 'މުސްލިމަކު ރައްކާތެރިކަމުގެ މުޢާމަލާތުއް ނޭޅި ދައްކާ ޚާއްޞަކަން ވަރުވައި

'އަހަރުން މި ފިޤުހަދަޢުލީންގެ ތަޢުލީމާ މިހާ' ނުވަތަ 'އަހަރުން މިއާއި ފިޤުހަދަޢުލީންޏާއި އެކުގައި (ނުވަތަ އެއްކާރުން)

ހިނގާލާ ކުރިމަތި' ބުނެ، މިބުނުމުގެ ސަބަބުން އުޞޫލީން ޢާއްމަކަން ފޮރުވާކުރެވޭކަން ދިރާސާކޮށްދިނަމަ، މިއާލާތުގައި

ޢާއް އަމުޖެހުން ކާންތު އެއްޗެއް ނަގައި، ޢާއްމަކަން ނުވާދާނެކަމީ ކާންތު ލިބުން މުސްލިމުންނެވެ. އަދި ޢާއްގެ މިބުނުން، ޢާއްގެ

ފަރާތުން އުޞޫލީންނަކަށް ރައްކާތެރިކަން ދެވިދާނެ ވަރަކަށް ތަރުތީބުވެފައި ނުވެއެވެ." (النوادر والزيادات)

އަދި މީގެ ތިޔައިރުކުރާއިރު ނުވަތަ ޢާއްގެ ޙަޖީ މަޞްލަޙަތުގެ ދިން ބައްސަ ކާންތުވާ، ސަޢުދީ މަޞްލަޙަތު އެކުއްލިގޮތެއް

ތިޔައިރުކުރާއިރު ވިޔަސް ދައްކާ ބަދަބަލަން އެވްޓާ ދިޔާ، ޢާއްމަކަން ފަސްޓަކަކުލަކަން ވާނަމަ އުޞޫލީން ލިބޭއިރު

އުޞޫލީންގެ މުދާ ނިޒާމާއިގުޅޭ ކަމުގެ ފެނުނުއެވެ. ސަޙަބާ މިކަމުން ރައްކާތެރިކަން ފޮރުވާނުދިނުން ދައްކާނުގައިދުވާއެވެ.

އުޘްމާނު ބިން ޢައްފާނު އިބްނު މުޙައްމަދު އަލް-ސަޢްދީ رضي الله عنه ވަނީ 'ބައްސަ ބާކީރު' ގޮވާލާ ޙިކާޔަތް ހުއްޓުން ހުރި މުސްލިމުންގެ

ތަޢުލީމު ޙިކާޔަތް އެކުލަވާލާފައިވާ މަޞްލަޙަތުގެ އައްޔިރު - އެކަމުން ޢާއްމަކަން މަޤާމު ހަމައި - ޢާއް ސަޢުދީ އެކަށީގެންވާފޮރުވާ

މުސްލިމުން ކަމަށް މުސްލިމު ޙިކާޔަތް ތިލަފަޅި، އެކަށީގެންވާ ދޭތި ހަމަޖެހުން ގެންދަމުގެންވެއެވެ. އަދި އެއްމީހުން

(އެކަށީގެން) ވަނީ އެމުސްލިމު ޙިކާ ނިޒާމުން ޢާއް މަޤާމުގެވެއެވެ. އެހެންނަމަވެސް ދަލީ މަޞްލަޙަތު އެކުއްލިގެން ހަމައިގައި

އެވާ ޝިޢުރުވެރިޔުން ޢާދަ އަކީ އެޤަޞީދާގެ ތިޔާކަން ގޮތަ ތަދުރިން ކަލުގޮއްވާލަސް، އާގުން އެ ގޮތަ ތަދުރިޔާ ރަސްއާލޭރިޔަކަން ދިނުން ކަމަށް ކަނޑައެޅުނު ޝާއިރުންނެވެ. އެއީ އާދަކާދައިގެ މަތިން ބޭނި ކަލުގޮއްވާލަސް އަދި ޝަޢުރީ ހަމަޖެހުން ބޭނި ކަލުގޮއްވާލަސްވެއެވެ.

އަދި އާންމުކޮށް ދުގެ މަޢުލޫމާތުން ހަދާފައި ހުންނަ ޝިޢުރުވެރިންތަކުގެ ފަދައިން މިޝިޢުރުވެރިޔުންގެ ގޮތުން އާންމަކީ އެތައްމުގެ މިހެއް ނުނިން ކަމަށް ދައުލަތުވެރިފައިވާނަމަ އަދި އެއީ ހަމަޔަކަށް ތަޢުމަށް އެޔޮރު ފުމަށް އާލަ ހުކުރައްއް ކަމަށް ދައުލަތުވެރިފައި ވާނަމަ، މިއީ ރަސޫލާބިރާކަން ދިނުން އާގުން ދަރަވާ ކަމެއް ނުނެވެ. އެހެން އެއީ ހަނގުރާމައިގެ އާޔާތްތަކުގެ ތެރެއިންވާ ކަމެވެ. އަދި މިކަމުގައި ސޫފީވެރިންގެ ޖަހަލުވީގެ ފުރު ވަރުގަދަ އިއްޔާ ޖަހަލުވެގެ ނުވެއެވެ. - މުޖަތަމަޢު އިސްލާ މަސްލަހަތާ އާއި އެކަށީގެންވާ އެކުވެ ބާކަށުވެނުވެ. - އަދި އެބާކަށުވުމުގެ މިޖަމަޢުގައި ދަރުމަ ބަރުބާއި އާގެ ކަށިދު ހަމަޖެހިގެންނެވެނުވެއެކު ގުޅުން ބާރުވެވާއި އެކުންތަކުގައި ސަލާމަތްކަން ލިބުވުމާއި އެކަށޭންތަކުގައި އެބައިމީހުންނެވެއެކު ޢަދުލުން، މި އާންމުވާ ކަމަކަށް އެއްގޮތްކަމުގެ މިޖާޒު ފުއެވެ. އެހެންކަމުން މިކަންތައްތަކަށް މުސްލިމުން އެކުވެރު ފާއުމުތަކަށް ފަރުމީން ރަސްއާލޭރިޔަކަން ދިނުން ކަމުގައި ނުބެހެވޭނެއެވެ. އަދި ފާތިހާކުރުމަށް ފާސްކުރުކާ ބަރާކާއިއެކު ރާ ކުރުމަތީ އެބައިމީހުންނަށް އާއްމުގެ ފަރުމީން ރަސްއާލޭރިޔަކަން ދިނުން ކަމުގައިވެސް ނުބެހެވޭނެއެވެ. އެއީ ސޫފީޝީ ޖަމާޢަތް
ިބްނު އުމައްޔާ އަލް-ސަނަދީ رضي الله عنه ގެ ޙަދީޘްގައި ވާފަދައިންނެވެ. އަދި މުޙައްމަދު އިބްނު މަސްލަމާ رضي الله عنه ކަޢުބުއިބްނުގެ ޤަތުލުކުރަން ވަދީ ކައުބު އިބްނު އަށްރަފުގެ ޙާދިޘާއި އާނގާ މަރުލި ޙާދިޘާގައި ވާފަދައިންވެސް މެއެވެ. އެހެންކަމުން މުޤީމުގެ ދަރަޖާ ބަޔަކަށް ވެދެޤީ އެކަށޭގައި ސަލާމަތް ކުރުމުގެ ގޮތުން ކުރެވިދާނެ ކަމެއް ކަމުގައި ދަރުމަވެރިފައިވާނަމަ މިއީ ސޫފީޝީގެ ޖަމާޢަތާއި އެއްގޮތް ކަމެއެވެ. އެހެންނަމަ އެއީ އެކުވެރިޔާ ކުރިޔަ އެކުރެވޭ ކަމަށްވެދިޔަކާއި އެއްބަސްވެވުމަށް ނިޔަމަށް ހިނދުކުރެވެ.

ކާފިރުންގެ މުޅި ނިގުޅައިގަތް އޮޅުން ޖިހާދު ކުރުމުން މުސްލިމުންނަށް ހިތްވަރު ދިނުން

ނަބިއްޔާ ﷺ މަދީނާއަށް ހިޖުރަ ކުރެއްވުމާއެކު އެނބިއްޔާގެ އާދަޔަކީ އެއްއެކުޅައްގެ މައްޗަށް ބިނާވެގެން ދިޔަ އެއްޗަކީ ފަނިވާއެވެ. އަދި މިއީ އެންމެ ހެޔޮވެގެންވާ އާދަޔާއެވެ. އެހެނީ ކާފިރުންގެ އަތުން ގަދަބާރުން އަތުލައިގަނެވޭ މުދަލުގެ ޖަރީކުރަކަށް އިސްލާމާ އެހެން ހުރިހާ ދީނުތަކެއް ނުވާ ހިސާބުން ކަލޭގެފާނަށް ހުއްދަ ނުވި ނަމަވެސް ވަޙީކުރައްވާފައިވެއެވެ. الله سبحانه وتعالى ވަޙީކުރައްވާފައިވެއެވެ. "ފަހެ، ތިޔަބައިމީހުންނަށް ފަނިވާގެ ގޮތުން ލިބިގެންވާ ތަކެތި ހަލާލު ޠާހިރު ތަކެތީގެ ގޮތުގައި ކާއިރުވާށެވެ! އަދި ތިޔަބައިމީހުން الله އަށް ތަޤްވާވެރިވާށެވެ! ހަމަކަށަވަރުން، الله އީ، ގިނަގިނައިން ފާފަފުއްސަވާ ރަޙްމަތްތެރި އިލާހެވެ." (سورة الأنفال ، 69)

އިބްނުލް ޤައްޔިމް رحمه الله ވިދާޅުވިއެވެ. "ރަސޫލުﷲ ﷺ އަށް ﷲ ގެ ރަސޫލާ ﷺ ގެ ރައްޔިތު އެއްޗެހި ހަދާކަށް ހުކުމްކުރެއްވިއެވެ. އެއީ ފަނިވާއިން ލިބޭ އާދަތަކާއި އިންސާފު ކަމުގައި ހުރިހާ ފަރާތްތަކާއި ބަހާލެވުން އެދޭގޮތުގައި ހުކުމް ކުރެއްވި ތަކެތިއެވެ. އަދި މި އާދަޔަކީ އެހެން ރަސޫލުންނާ އެއްކަލަ ކުރިއްޔާތެއް ނުވާ ގޮތުގައި ހަލާލުވި ތަކެތިއެވެ. އަދި އެއްމެހާ ރަސޫލުން ބަހައިދޭ ޤައުމުތަކަށް ހުއްދަވެފައިވާ އާދަޔަށްވެއެވެ. މިސާލަކަށް ޢަދީއާ ވަނީ ޖިހާދުގެ ތެރެއިން ލިބޭ އެތިކޮޅެއް ހަލާލުކުރެވިފައެވެ. ނަބިއްޔުނާ ރަސޫލުންގެ ސަލާމް ކުރަން ދެވޭތީ ކަނޑައަޅުއްވާފައިވެއެވެ. އެއީ 'މީދާއަށް ހޯދޭ ފަނިވާގެ ތަކެތި ގޮތުގައި ހަލާލުކުރައްވާފައެވެ' އެހެންނަމަވެސް ނަބިއްޔާއަށް الله އަށް އަމަލު ކުރިމަތިކޮށް ފޮނުވުމެއްގެ ހުއްދަވެސް ދެއްވައިފިއެވެ. އަދި ދިރުނު ދުވަސް ކަނޑައެޅި ވަގުތެއް ފަނިވާގެ ބަދަލުގައި ހުރިހާ ކަމެއް ހަލާލުވެފައެވެ. އަދި އެހެން ފަނިވާ ހަލާލުކުރެވި ކަލޭގެ އެކި ހުކުމްތަކާ ބެހޭގޮތުން ހުކުމް ކުރެއްވިއެވެ. އަދި މިފަދަ ހަލާލުތަކަކީ ދީނުގެ މިސާލަށް ވާ الله ގެ ރަސޫލާއަށް ދެއްވި ފަރުވާއެވެ. އަދި މިއީ الله ގެ ނިޢުމަތެއްގެ ގޮތުގައި ހަމަޖެހިފައިވާ ކަމެކެވެ. އެހެންކަމުން އެއްވެސް އެހެން އުއްމަތެއްގެ މިފަދަ ކަމެއް ނުވެއެވެ. އަދި އެކަމުގެ ފަނިވާ ތަކެތި ހުރިހާ ގޮތަކުން ވެސް الله އެވެ." (زاد المعاد)

ބައެއް މުސްލިމުންނަށް މިއަދު ކާފިރުންގެ މުޅި މުދަލަކުން ހިސްސާވާފައިވާ ޙަރަކާތްތަކުގެ ކޮމެއް ކަމުގައި ފަނިވާގައި ވަރަށް ބޮޑަށް ދެކެއެވެ. އަދި އެހެން ބައެއް ކަންތައް މުސްލިމުންގެ ކަމުގައި ކާފިރުންގެ ތަކެތި ވެސް އެހެން ކަމުގައިވާ އިސްލާމް ދީނުގެ ތެރެއިން ހަލާލު ކަމުގައި ބަލައިގަނެވިއެވެ. ނަމަވެސް މިއީ ގޯސްކަމެކެވެ. އެހެނީ ފަނިވާގެ ނަތީޖާއަކީ ހަލާލު ތަކެތި ކަމުގައި ޙައްޤު ވާނެ ތަކެތިއެވެ. ނަބިއްޔާ ﷺ ގެ އާދަޔަކީ އެކަމުގެ ހަލާލު ފަނިވާ ދަރިމަތީގެ ހުކުމް ކުރެއްވުމާ މިގޮތަށް ފެންނަން ނަބިއްޔާ ﷺ ގެ އާދަޔާއެވެ.

الله މި މުޅި ކައުނުގެ ކުރިމަތިލުމާއި އާދަތަކުގެ ދަރަޖަތަކުގެ ތަރުތީބުކޮށްދެއްވިއެވެ. އެއީ އެބައިމީހުން އޭގެ ބޭނުމުގެ ސިފައިގަތުމަށް އެއްޗެހި ކަމަކަށް ޖިހާދުކުރުމަށް އެދުނު ކަމުގައި އެތަކެތީގެ މަޤާމު ކަނޑައެޅުއްވިއެވެ. އެހެންކަމުން އެއްވެސް މީހަކު الله އަށް ޚާއްޞަކޮށް އަދި އެކަމަށް ސާބިތުކޮށް ޖިހާދުކުރެއްވުމުގެ ހުއްދަ ވިދާޅުވުމަކީ ދެންނެވި ބޭނުމެއް ޙާޞިލު ކުރުމެވެ. ﷲ ވަނީ މުސްލިމުންނަށް އެކަމުގެ ބަދަލުގައި ލިބޭ ބޭނުމެއް ޖިހާދުކުރުމަށް ދޭންވީ ކަމުގެ އެބަދަލު ދެވިއްޖެނަމަ - ﷲ އަށް އިޚްލާޞްތެރިވުމާ ކަމާ ބެހޭ ގޮތުން ގަދަ ފިކުރެއް މެދުވެރިވާ ގޮތެވެ - ޖިހާދުކުރުމަށެވެ. މިސާލަކަށް ނަބިއްޔާ މިފަދަ ހަލާލު 'ފައި' އަށް ކިޔުނެވެ. އެހެން ނަމަވެސް އެއަށް ބަލައިގަތުމުގެ ފަހުން ކުރިއެރުމުގެ ބޭނުން ފަނިވާގެ ވަޒީފާއެއް ކަމުގައި ހަމަ ޖިހާދުކުރުމަށެވެ.

އަދި ކާފިރުން މުސްލިމުންނާ ހަނގުރާމަ ނުކޮށް ޞުލްޙަވެގެން ކާފިރުންގެ މުދަލަށް ބަލަހައްޓާ ހިންގުމަކީ ކޮންމެވެސް ކަމަކަށެވެ. - އެހެނީ ދިމިޔާތުގެ ހިނގާފައިވާ މުދަލަށް އަމާންކޮށްދީ ކުރުމަށް ހަމަޖެހިފައިވާ ޤާނޫނު އަސާސީ ބޭނުން ވަރަށް އެކުލެވޭ ކަމެވެ. - އެއީ ނަބިއްޔާ ﷺ ވަޤްފު ކުރެއްވި ބިމަކީ ކާފިރުންގެ މުދަލުން ނިކުމެގެން އުފެދުނު ބިމެކެވެ. އަދި ޢުމަރު ﷺ ގެ ޒަމާނުގައި ކާފިރުން މިލްކު އެއްކޮށް ފަސްފަސް ކޮށް ވެރިކަމަށް ހިޔާނާތް ނުކުރާ ގޮތުގައި ބެލެހެއްޓުން ކަނޑައެޅިގެން ދިޔައެވެ. ކާފިރުންގެ މުދަލަށް ބަލަހައްޓާ ނުކުޅެދުމުން ހަތަރުބައިކުޅަ އެއްބައި ދީފައި އޭގެ ބާކީ އެއްކޮށް ފަސްކޮށް ބެލެހެއްޓުން ބަލައިގަނެވެ. ދިއުމުން ޙަދީޘް ޝަރީފުގައި ވަކި ގޮތުން މުސްލިމުންނަށް ހަމަ ހަމައަށް ދޭންޖެހޭ ބައި ނުލިބުނަސް ގިނަ ޞަޙާބީން ވަނީ އެ ބިމުން ފައިދާ ލިބޭގޮތަށެވެ. - ކާފިރުންގެ ބިން ބަހާ ކުރުން ޙައްޤުވާ ދިމިޔާތުގެ ބަޔަކަށް ދެއްވިއެވެ. - އަބޫ ބަކުރު ﷺ ޢުމަރު ރަސޫލުﷲ ގެ ސުންނަތުން ކޮށްދެއްވައިފި ބިމަކީ ވަޤްފުކޮށްފަ ހުރިގޮތުގައި ކޮށްދެއްވުން ވޭތުވެދިޔަ ވަގުތަކުވެސް ކަނޑައެޅިގެން ދިޔައެވެ. އަދި އެއްކޮށް ފަސްވަރު ނަމަ ކޮށްދިނުމަކީ ކާފިރުންގެ މުދަލަށް ގެއްލުމެއް ނުދާނެ ގޮތުގައި ޖާގަދޭން ޖެހޭ ކަމެކެވެ.

އަދި މިގެ ބެލުމުން ހިތުން އަމިއްލަ ކަމުގައި ވެރިކަމުގެ ބަރަކާތް ވާނީ ބިންތަކުގެ ސިޔާސަތު ގެންދަވަން ކަމަކީ ބަލައިގަނެވޭ ގޮތެކެވެ. ކާފިރުންގެ މުދަލަށް ބަލަހައްޓާ ހަމައެކަނި ކޮންމެ ރަށެއްގެ ދިރިއުޅުން ބޭނުންތެރި ގޮތުގައި ކަނޑައަޅަމުންނެވެ. އެކަމުގެ ސަބަބުން ބުރަބާރުގެ ބާރު ނިޔާވެރިކަމުގެ ތެރެއިން ބޭނުންކުރާ ކަމަށެވެ. އަދި އެ ހުކުމް ބަޔާންކުރުމަށް ޝަރީޢަތުގެ ބާރުން ކަމުގައި ވާނެއެވެ. "އަދި މުސްލިމުންގެ ޙައްޤުތަކުގެ އަޅުގަނޑު ބަޔާންކުރަމުން ދިޔައިރު، ހަމައަށް އަމިއްލަ ގޮތުން ބޭނުންކުރަމުން ދިޔައިރު، ހަމައަށް އެއްކޮށް އެކުލެވޭ މުސްލިމުންގެ ވ ބައްޔަށް ހަމަކަށް ކާފިރުންގެ ސިޔާސަތުގެ ކާފިރުން އަދި އެކަން ކުރެވޭ ބޮޑު ބިރުވެރި ސަލާމަތީ ދުވަސްވަރު އެއްކޮށް ބައްސަވައިދެއް ނިޔާވެ. އެއީ الله سبحانه وتعالى ގެ ވަހީ ބައްސަވައިދެއް (ދަލީލު ލިބިގެން) ނޫނެވެ. 'އެބައިމީހުންގެ ގެތަކުން އެކައްޗެއް އެކުލެވުނު އެބައިމީހުންގެ އަތުގައި ހަވާލު ކުރެވުނު ދެއްވިއެވެ. އަދި ދުއްތުރު ބިމުގެ އެއްބައި ކުރުވައިފައިވާ ވަގުތުގެއެވެ.' (سورة الحشر ، 2) ސަބަބަކީ މިއްނަތަކާ ކައިރިކޮށްވާނެ ހަމަ ހަމައަށް ކުރުން ކަމުގައި ހިމެނިގެންދިޔައެވެ. އެއީ މިކަމުގައި ދެކޮޅުހެދުން ބަދަލުކޮށް ގޮތުގެ ދަރަނި ގެނައުމަށް ޢަމަލުކުރާ މުސްލިމުން ނިކަމެތިކަމާ ހިފެހެއްޓުމުގައި ތަފާތުކުރުމުގެ މުޅިއެއްގައި ހިމެނޭ ނަތީޖާއަކީ ކާފިރުންގެ މުދަލަށް ބަހައިގެން ގޮސްފައެވެ. އެހެނީ އެއްކޮށް ދަރަނިއަކީ ބަދަލުވުމެއް ވަނީ ކަމުގެ ބަދަލުކުރިއިރުގެ ބަދަލުވެގެންނެވެ. އަދި މުސްލިމުންގެ އަތުފާރު ގޮތުގެ އެކަމަކަށް ޖެހިގެން ހިމާޔަތް ބަދަލުވެގެން ބޭނުންވާނެއެވެ. އެހެންކަމުން ބަދަލުގައި ހިސާބު ދެއްކިއެވެ. އަދި މުސްލިމުންގެ މުޅި އަދި ކަށަވަރުކޮށްދޭނެއެވެ؟" (بدائع الصنائع)

އަދި ހަމައެއާއެކު މިދުނިޔޭގެ އެގޮތުން الله ގެ މަގުގައި ކުރިއަށްޖެހޭ ޖިހާދު ހަލާކު ފަދަ ދިމާލު ވާނީ އެއްބައިވެއެވެ. އެހެނީ މުސްލިމުން، އެނގޭ މުސްލިމުގެ އަމަލު ހިތްހަމަ މިއާއެކީ ދިމާވާނެ ހަމައިންސާނުގެ ގޮތުގެ ބަހާ ކާފިރުންގެ އެތެރެ މުޅިން ނިސްބަތްވާ ގޮތުގެ ކަމެއްނެތް ދިމާ ހަލާކު ދާނެ ކަމެކެވެ. ހަމައަށް ކާފިރުންނާ ދެމެދު ޖިހާދު ކުރާ މުސްލިމުގެ ހަލާކު ދިމާކުރަނީ ދިމާވާ ކަމެވެ. އަދި މުސްލިމުގެ ހިތްތަކަށް ހަމަޖެހިފައިވާ ސަބަބުން ކާފިރުންގެ ވަޒީފާތަކުގައި ހިތްހަމަ ދެކޮޅުގެ ހަމަޖެހިފައިވާ ބަޔާނާ ހަމަ ހަމަކުރުމުގެ މަސްއޫލިއްޔަތު ދިމާވާ ގޮތުން ދިމާވާ ވަކިވަކި ބަޔާން މުސްލިމުންނާ އެއްކޮށް ވެއެވެ. މަތިވެރި އެކުން ވަކި الله ގެ ހަމަޖެހުމުގެނެވެ.

އަދި ހަމަ މިފަދައިން މުޅި ދުނިޔެ ދުވަހުން ދިވެހިން އަޅުއްވާ ބިމުގައި ބަލާ ދިމާވާ ބާރުނުވާ އެންމެ ހަމަޖެހިފައިވާ ވިސްނުން އެކުލެވޭ ގޮތުގައި ކާފިރުންގެ މުދާ ބާރުނުވެއެވެ.

އެހެންކަމުން، ކާފަރުންގެ ބިންތަކުގައި ދިރިއުޅުއްވުންދާ މުސްލިމުންނޭވެ! އަބޫ ޖަންދަލް ؓ ފަރުމާން ވާނެއެވެ. އަދި ބަޔަކު ކާފަރުންގެ މުދާ، ގަދަކަމުން ނުވަތަ ވަރުކަމުގައި މަކަރުންހިލަ ސިފައިގަތުމަކަށް ފަސް ނުޖެހޭނެއެވެ. އަދި ދަރުމަ ބަރަކާތް ވަރަށް މުސްލިމުންނާއި ގުޅިގެން އިބްނު ތައިމިއްޔާ ؓ ގެ ބަސްފުޅާއިގުދު ފިޔަވަ ކިޔާނެވެ: "މިފަދައިން، އާދަ އެބައިމީހުން ނުވަތަ އެބައިމީހުންގެ ދަރިން ބަރިންކާރާފިނަމަ، ނުވަތަ އެއްފަހަރު ގެބަލަން އެދޭމީހުން އާދައިގެ ދަދަން ގެނެސްފިނަމަ، އެހެދު ބަރަބި ކާފަރުންގެ ފުރުސަތާއި ދުވަ މުސްލިމުންގެ މަސްހަރަ ހަމަ ފަރަން ފާރެވެ. އެހެންކަމުން ޝަރީޢަތް ހަމަ ކުރާ ފަދައިކަން އެބައިމީހުން ގަބޫލުކުރާނެ ދިޔަ ނުވަތަ އެބައިމީހުންނަށް މިދުވަސްކޮންނެވެ." (مجموعة الفتاوى)

މިއީ އެބައިމީހުންގެ ދަރިން ބަރިންކުރުމާއި ދުވަ ނަމަ، އެބައިމީހުންގެ މުދަލުން ވަރަކަށް ކުރުން ކާނާ ފަދަ ހުރިއްޔެވެ؟ އަދި ހަނދާން ނަށްތައި ނުވާނެވެ. އެބައިމީހުން އިސްލާމީ ދަރުމަތަކުގައި ދީލަތަކަން ކުރާ މިހަނދުގާވަ ބަލިސާފުކުގައި އެކި މުދަލާއި ފުރަސާގެ މައްސަލަތަކެވެ. އެހެންކަމުން ތިބާގެ ނަފްސުތަކަށް ޖާހިލު ކުރާނެވެ. އަދި ތިބާ ﷲ އަށް ވަކިވު ކުރާނެވެ. އަދި އެބައިމީހުންގެ މުދާ ނަގާމުގައި ދުދު އެއްފަހަރު މިފައިގެ ނަބަވީތަކަކަށް ނޫނީވެ. ﷲ ގެ ރަހްމަތާއި އެކު ކުރިއަށް ދާނެވެ. އެހެން ހަމަކަންތަކުން ކާފަރުންގެ މުދާ ނަގަމުގެ ސަބަބުން އެބައިމީހުން ނިކަމެތިކަމާ އެބައިމީހުންގެ އިޤްތިޞާދީ ނުރައްކަލަކަށް ވެއްޖެއެވެ. އަދި މުއުމިނުންތަކަށް ބާރުވެރިކުރުވައި ހިތްވަރުދީރިކުރުވައި، ވެއްކަވަން ފެނު މާ ބޮޑު ކަމަކަށް އެބައިމީހުން ތެރެއަށް ރެކުރުވައެވެ. އަދި މިއީ ޖިހާދުގެ ބައިތަކުގެ ތެރެއިން މިޖާގަހަކީ، ތެދުފުރި މަދު މިސްކީނުން ފިއަވާ އެންމެން ދީނުގައި ފިޔަވާ ބައެކެވެ. އަދި އެބައިމީހުންގެ މަދު ކަމާއެވެ.

ހަރަކާތްތަކުގެ ދަރަޖަ ﷲ އެކަލާނގެ މުޤާމުގައި ހަމައެކަނި ނަސްރު ދެއްވައި މުޖާހިދުންގެ ޤަވާރު ފަސްކަލާކަށް ގެންދެވެ. އަދި އެންމެ ރަނގަޅު ވަކި ހެޔޮވަރުކަމުގެ ވެރި ރަސޫލު ﷲ ހުރެވެ.

މިތަރުޖަމާ ޗާޕުކުރުމާއި، ތަރުޖަމާގެ ޙިއްސާކޮށް ދީނީ ތަޢުލީމުގެ އެކި މަސައްކަތްތަކަށް އެއްވެސް އުނިއިތުރެއް ނުގެނެސް
ބޭނުންކުރުމުގެ ހައްޤު ކޮންމެ މުސްލިމަކަށް ވެސް ލިބިގެންވެއެވެ.